令和8年度佐賀県高校新人ソフトテニス大会　男子団体戦

令和8年11月１日（日）
松浦河畔公園庭球場

（男　子）

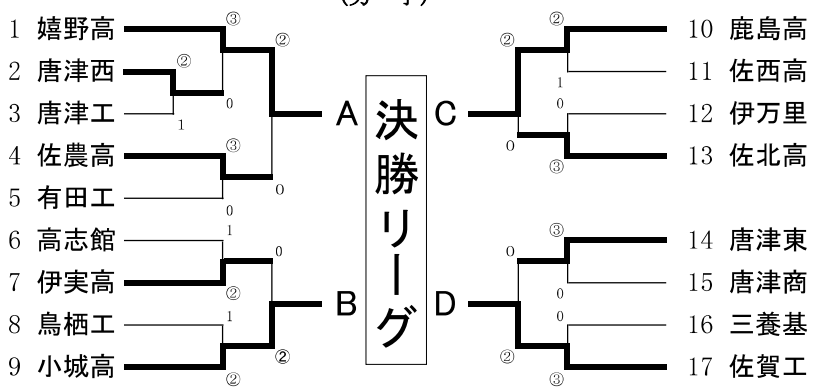

決勝リーグ

	嬉野高	小城高	鹿島高	佐賀工	勝	負	得失	順位
嬉野高		③	③	②	3	0		1
小城高	0		③	1	1	2		3
鹿島高	0	0		0	0	3		4
佐賀工	1	②	③		2	1		2

最終成績	
優勝	佐賀県立嬉野高等学校
第２位	佐賀県立佐賀工業高等学校
第３位	佐賀県立小城高等学校
第４位	佐賀県立鹿島高等学校
第５位	佐賀県立伊万里実業高等学校
第６位	佐賀県立唐津東高等学校
第７位	佐賀県立佐賀北高等学校
第８位	佐賀県立佐賀農業高等学校

５～８位トーナメント

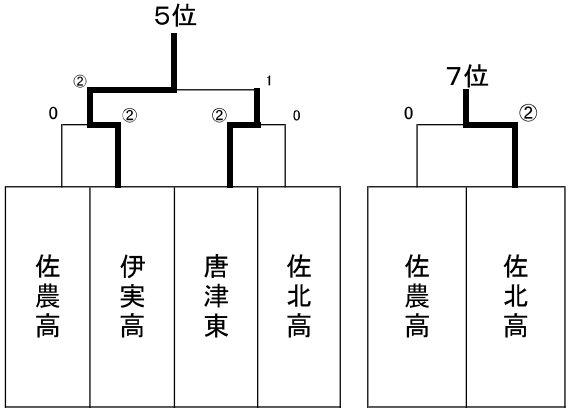

＊ベスト8の学校でくじ引き

令和8年度　佐賀県高等学校新人ソフトテニス競技大会
令和8年10月31日(土)
松浦河畔公園庭球場

男子個人戦 (1)

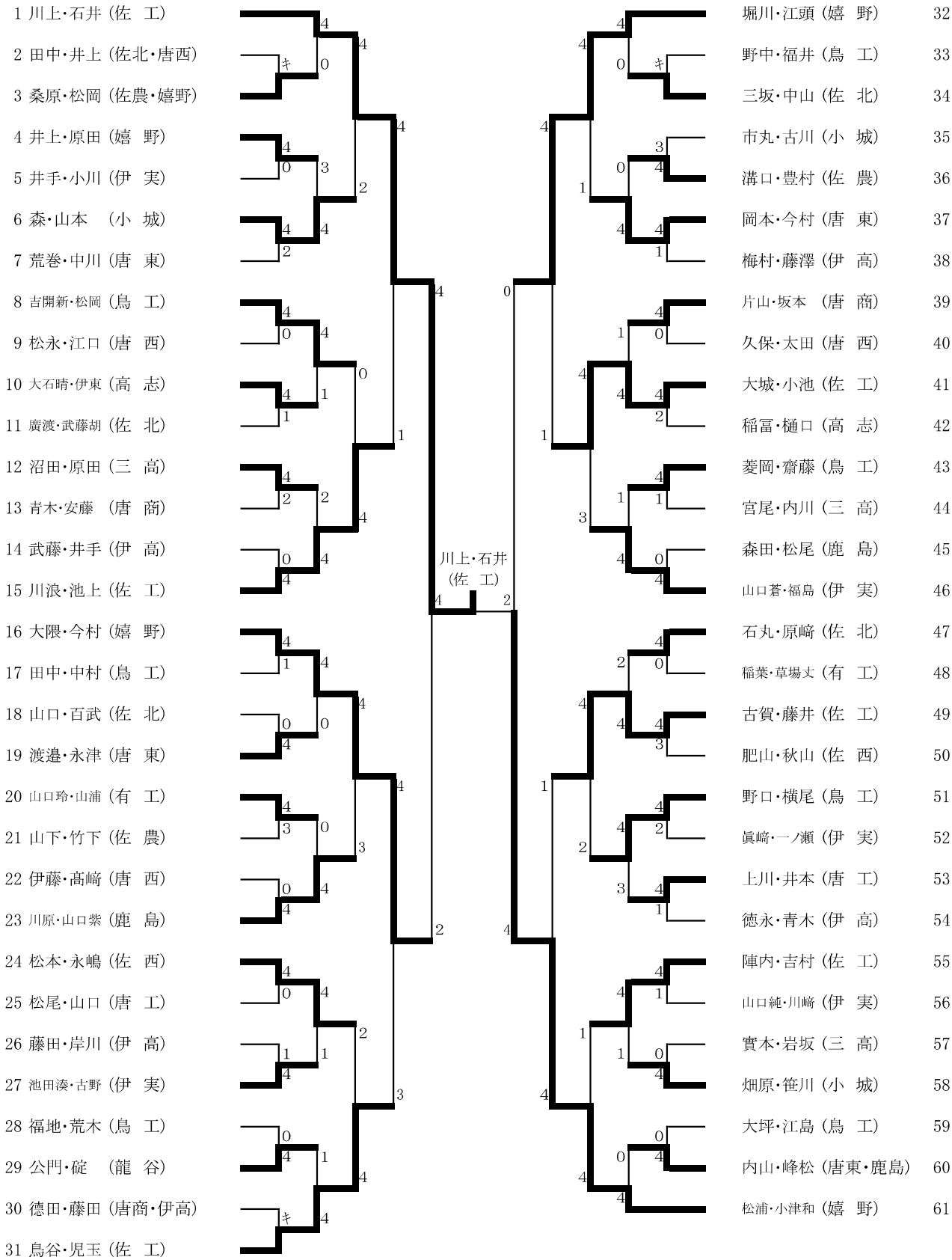

令和8年度　佐賀県高等学校新人ソフトテニス競技大会
令和8年10月31日(土)
松浦河畔公園庭球場

男子個人戦 (2)

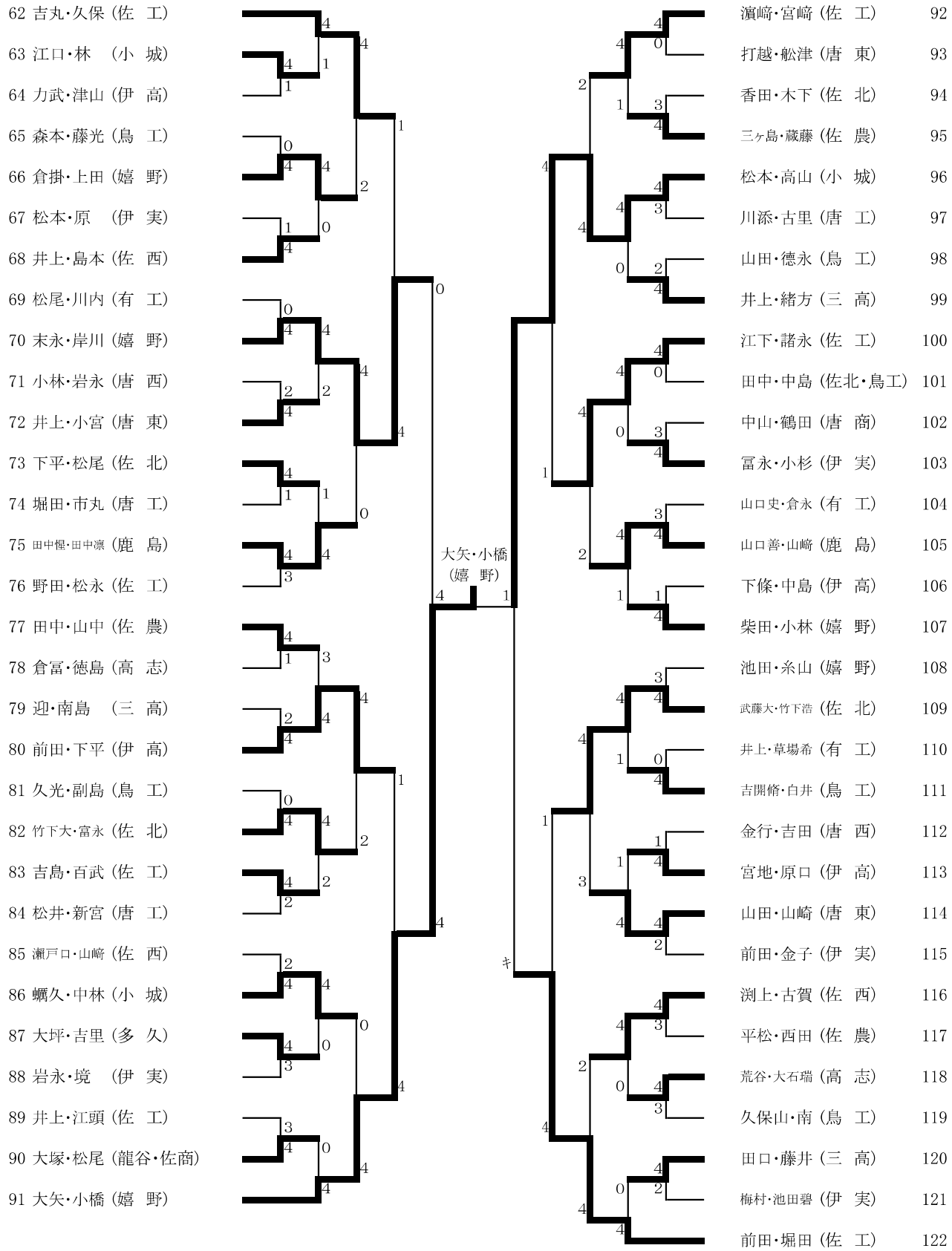

令和8年度　佐賀県高等学校新人ソフトテニス競技大会
令和8年10月31日(土)
松浦河畔公園庭球場

男子個人戦（ベスト8以上）

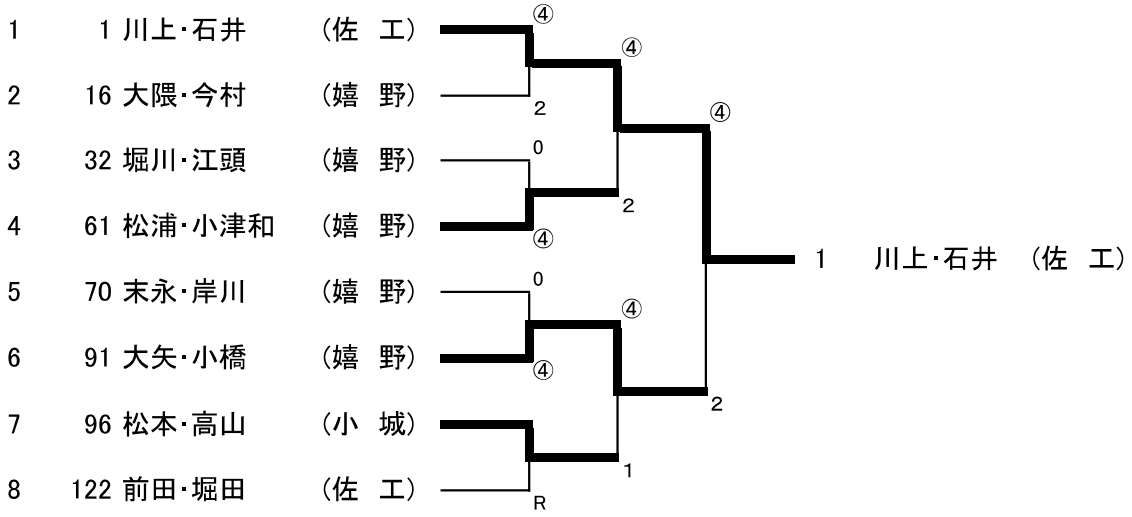

令和8年度　佐賀県高等学校新人ソフトテニス競技大会

ベスト8

1	川上･石井	（佐　工）
16	大隈･今村	（嬉　野）
32	堀川･江頭	（嬉　野）
61	松浦･小津和	（嬉　野）
70	末永･岸川	（嬉　野）
91	大矢･小橋	（嬉　野）
96	松本･高山	（小　城）
122	前田･堀田	（佐　工）

ベスト4

1	川上･石井	（佐　工）
61	松浦･小津和	（嬉　野）
91	大矢･小橋	（嬉　野）
96	松本･高山	（小　城）

最終成績

優勝	カワカミ　ナツキ 川上　夏希	・	イシイ　ライト 石井　礼都	（佐　工）
準優勝	オオヤ　ヒロト 大矢　昊叶	・	コバシ　コウキ 小橋　康希	（嬉　野）
3位	マツウラ　シンセイ 松浦　心誠	・	コヅワ　ショウ 小津和　翔	（嬉　野）
3位	マツモト　コウシロウ 松本　幸志郎	・	タカヤマ　ナオキ 高山　直己	（小　城）
5位	オオクマ　タイシ 大隈　泰志	・	イマムラ　ヒロト 今村　央斗	（嬉　野）
5位	スエナガ　ヒビキ 末永　日々輝	・	キシカワ　ソラ 岸川　煌遥	（嬉　野）
5位	ホリカワ　リュウセイ 堀川　龍成	・	エガシラ　レン 江頭　恋	（嬉　野）
5位	マエダ　アツロウ 前田　篤郎	・	ホッタ　ユウマ 堀田　脩馬	（佐　工）

ベスト16

1	川上･石井	（佐　工）
15	川浪･池上	（佐　工）
16	大隈･今村	（嬉　野）
31	鳥谷･児玉	（佐　工）
32	堀川･江頭	（嬉　野）
41	大城･小池	（佐　工）
49	古賀･藤井	（佐　工）
61	松浦･小津和	（嬉　野）
62	吉丸･久保	（佐　工）
70	末永･岸川	（嬉　野）
80	前田･下平	（伊　高）
91	大矢･小橋	（嬉　野）
96	松本･高山	（小　城）
100	江下･諸永	（佐　工）
109	武藤大･竹下浩	（佐　北）
122	前田･堀田	（佐　工）

ベスト16（学校別）

1	川上･石井	（佐　工）
15	川浪･池上	（佐　工）
31	鳥谷･児玉	（佐　工）
41	大城･小池	（佐　工）
49	古賀･藤井	（佐　工）
62	吉丸･久保	（佐　工）
100	江下･諸永	（佐　工）
122	前田･堀田	（佐　工）
16	大隈･今村	（嬉　野）
32	堀川･江頭	（嬉　野）
61	松浦･小津和	（嬉　野）
70	末永･岸川	（嬉　野）
91	大矢･小橋	（嬉　野）
80	前田･下平	（伊　高）
96	松本･高山	（小　城）
109	武藤大･竹下浩	（佐　北）

令和８年度佐賀県高校新人ソフトテニス大会　女子団体戦

令和８年１１月１日（日）
森林公園庭球場

（女　子）

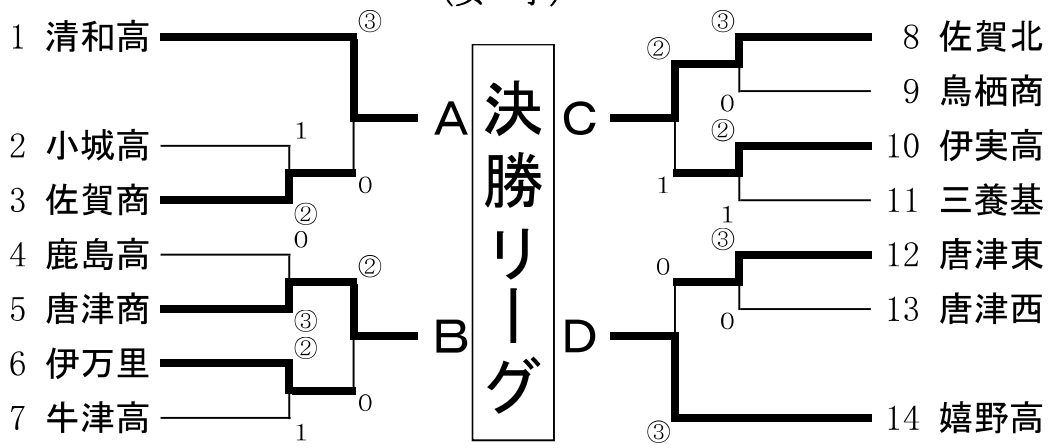

決勝リーグ

	清和高	唐津商	佐賀北	嬉野高	勝	負	得失	順位
清和高		③	③	③	3	0		1位
唐津商	0		1	0	0	3		4位
佐賀北	0	②		0	1	2		3位
嬉野高	0	③	③		2	1		2位

５～８位トーナメント

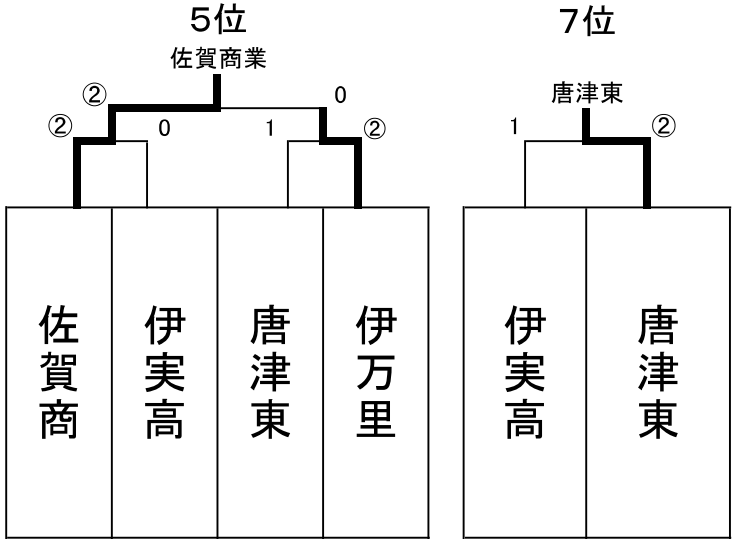

＊ベスト8の学校でくじ引き

最終成績	
優勝	佐賀清和高等学校
第２位	佐賀県立嬉野高等学校
第３位	佐賀県立佐賀北高等学校
第４位	佐賀県立唐津商業高等学校
第５位	佐賀県立佐賀商業高等学校
第６位	佐賀県立伊万里高等学校
第７位	佐賀県立唐津東高等学校
第８位	佐賀県立伊万里実業高等学校

令和8年度佐賀県高等学校新人ソフトテニス競技大会
令和8年10月31日（土）
森林公園庭球場

女子個人戦

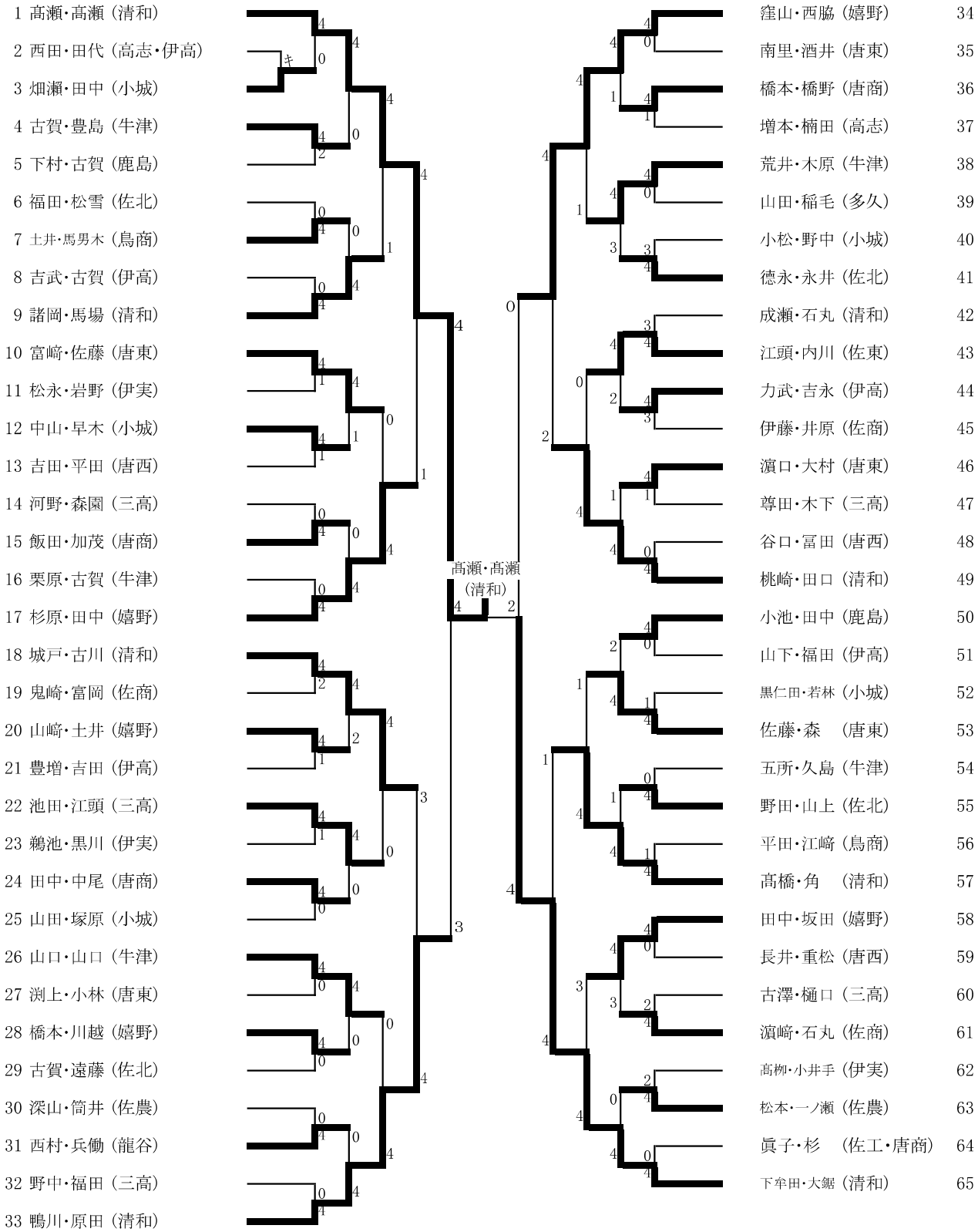

令和8年度佐賀県高等学校新人ソフトテニス競技大会
令和8年10月31日（土）
森林公園庭球場

女子個人戦（ベスト8以上）

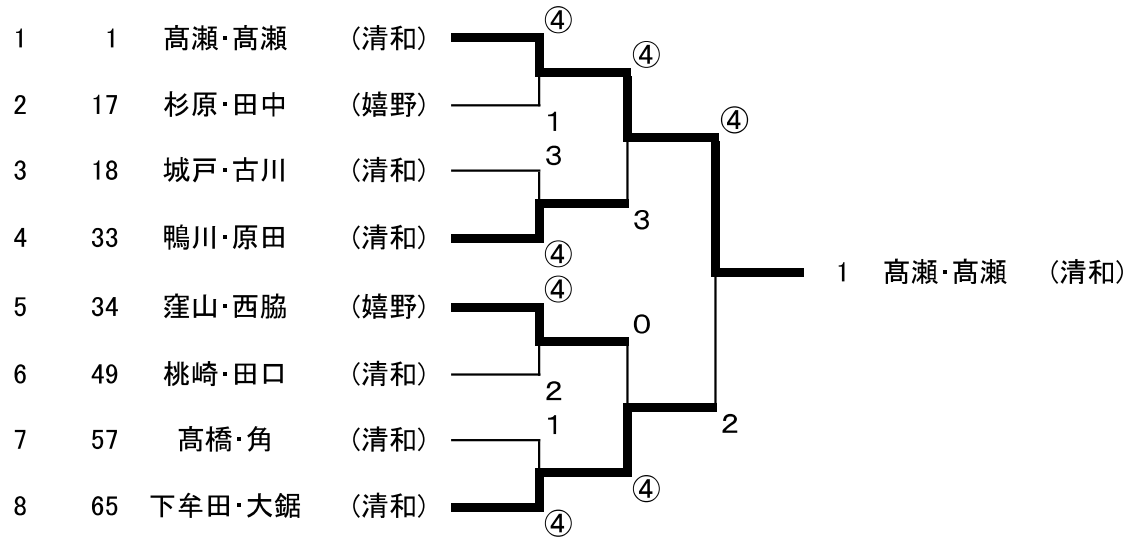

令和8年度佐賀県高等学校新人ソフトテニス競技大会

ベスト8

1	髙瀬・髙瀬	（清和）
17	杉原・田中	（嬉野）
18	城戸・古川	（清和）
33	鴨川・原田	（清和）
34	窪山・西脇	（嬉野）
49	桃崎・田口	（清和）
57	髙橋・角	（清和）
65	下牟田・大鋸	（清和）

ベスト4

1	髙瀬・髙瀬	（清和）
33	鴨川・原田	（清和）
34	窪山・西脇	（嬉野）
65	下牟田・大鋸	（清和）

最終成績

優勝	タカセ ナツキ 髙瀬 捺月	・	タカセ ユヅキ 髙瀬 結月	（清和）
準優勝	シモムタ サキ 下牟田 彩希	・	オオガ マイ 大鋸 舞依	（清和）
3位	カモガワ ミユ 鴨川 美優	・	ハラダ ナギサ 原田 渚	（清和）
3位	クボヤマ 窪山 みなみ	・	ニシワキ アリサ 西脇 有咲	（嬉野）
5位	スギハラ スミ 杉原 澄	・	タナカ リオン 田中 梨音	（嬉野）
5位	キド ユウミ 城戸 結心	・	フルカワ キホ 古川 嬉帆	（清和）
5位	モモサキ ユイ 桃崎 結衣	・	タグチ 田口 ひまり	（清和）
5位	タカハシ ミナオ 髙橋 美直	・	スミ カ リン 角 華凛	（清和）

ベスト16

1	髙瀬・髙瀬	（清和）
9	諸岡・馬場	（清和）
10	富﨑・佐藤	（唐東）
17	杉原・田中	（嬉野）
18	城戸・古川	（清和）
22	池田・江頭	（三高）
26	山口・山口	（牛津）
33	鴨川・原田	（清和）
34	窪山・西脇	（嬉野）
38	荒井・木原	（牛津）
43	江頭・内川	（佐東）
49	桃崎・田口	（清和）
53	佐藤・森	（唐東）
57	髙橋・角	（清和）
58	田中・坂田	（嬉野）
65	下牟田・大鋸	（清和）

ベスト16（学校別）

1	髙瀬・髙瀬	（清和）
9	諸岡・馬場	（清和）
18	城戸・古川	（清和）
33	鴨川・原田	（清和）
49	桃崎・田口	（清和）
57	髙橋・角	（清和）
65	下牟田・大鋸	（清和）
17	杉原・田中	（嬉野）
34	窪山・西脇	（嬉野）
58	田中・坂田	（嬉野）
10	富﨑・佐藤	（唐東）
53	佐藤・森	（唐東）
26	山口・山口	（牛津）
38	荒井・木原	（牛津）
22	池田・江頭	（三高）
43	江頭・内川	（佐東）