令和8年度　佐賀県高等学校テニス新人大会（兼　第49回全国選抜高校テニス大会佐賀県大会）

10月3，4日　（於　松浦河畔公園庭球場）

10月17，18日　（於　SAGAサンライズパーク庭球場）

男子団体

優　勝

武　雄　高

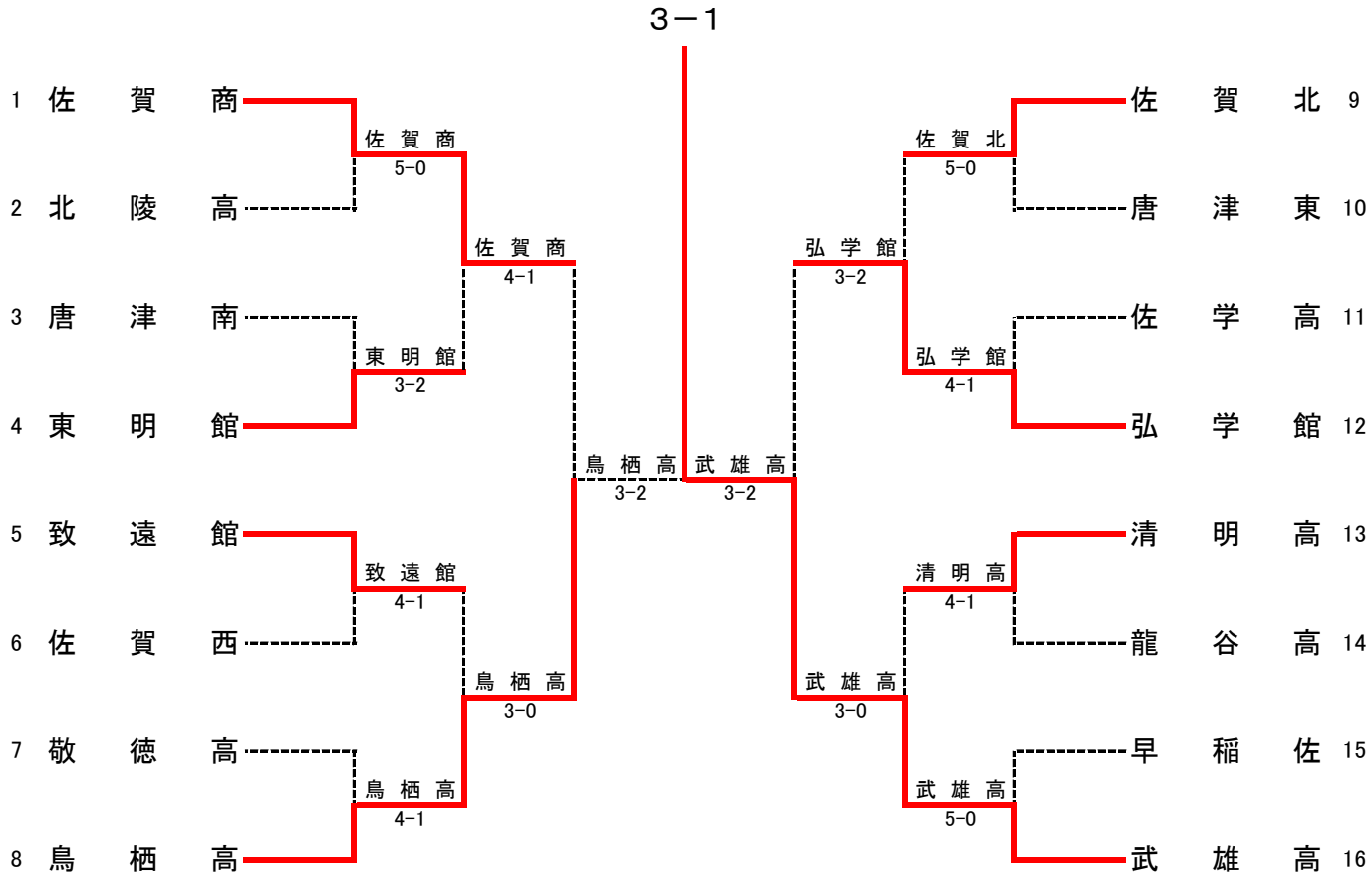

◇第2代表決定戦　＜ メインドロー上で対戦済みの場合は、新たな対戦は行わない ＞

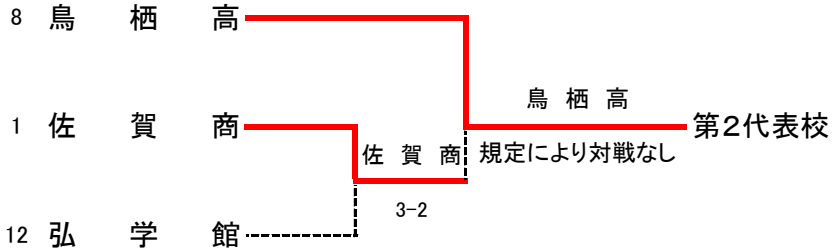

結　果	
1位	武雄高校
2位	鳥栖高校
3位	佐賀商業高校
3位	弘学館高校

男子団体戦対戦表

1R1	1	佐賀商	5-0	北陵高	2
S1	島　柚稀①		61	西岡　諒二②	
D1	松永　大地② 上瀧　斗翔①		61	家永　雅臣① 真子　珠希②	
S2	山口　琥生①		60	松浦　佳吾②	
D2	水田　悠誠① 長野　蓮音②		61	山邉　誠人① 堀川　昇暉②	
S3	光岡　寛登②		62	野中　大雄良①	

1R2	4	東明館	3-2	唐津南	3
S1	龍　悠斗②		62	髙﨑　重虎②	
D1	末永　陸斗② 上田　唯仁②		61	金丸　洵也② 川添　祥②	
S2	仁田原　和真②		46	畑迫　天翔②	
D2	吉住　旭陽② 江本　大輝②		76(5)	山口　涼真② 廣瀬　琉駕②	
S3			戦不敗	木谷　礼斗②	

1R3	5	致遠館	4-1	佐賀西	6
S1	重松　健人①		60	片渕　習太①	
D1	木塚　大翔① 田中　大雅②		61	陣内　登磨① 嬉　正尊①	
S2	福井　陵太②		62	松尾　颯士①	
D2	中村　洋輔② 橋本　龍②		63	森　哲朗① 塚本　正悠①	
S3	原　和貴②		26	八谷　蒼空①	

1R4	8	鳥栖高	4-1	敬徳高	7
S1	伊藤　見悟②		57	横田　隼人②	
D1	上山　陽向② 江崎　十蔵②		60	吉本　琉晟① 中村　翔太①	
S2	宮田　颯也①		62	岩下　世弥①	
D2	吉川　晃① 古賀　湊②		戦不勝		
S3	小島　悠生②		戦不勝		

1R5	9	佐賀北	5-0	唐津東	10
S1	田渕　光①		60	坂本　壮真②	
D1	西田　勇仁② 片江　一海②		61	土橋　海斗① 井本　雄吾②	
S2	吉田　祐都①		60	山下　虎太郎①	
D2	本村　怜旺② 栁川　晴希①		不戦勝		
S3	村上　順正①		不戦勝		

1R6	12	弘学館	4-1	佐学高	11
S1	金田　琉吾②		75	安藤　祐基②	
D1	田中　理雄② 溝部　麟太郎②		06	馬場　秀人① 大坪　慶志①	
S2	塚原　諒一②		60	町田　煌①	
D2	友廣　亮太郎② 田代　賢治①		63	鶴木　竪兵② 田代　煌斗②	
S3	浅香　利樹②		61	八谷　來夢①	

1R7	13	清明高	4-1	龍谷高	14
S1	湯川　大嗣①		16	西村　隼①	
D1	矢野　太麒① 藤井　陸翔①		60	宮﨑　結暉① 江口　誠史郎①	
S2	米倉　悠馬①		63	井﨑　亮介②	
D2	林田　拓磨① 山田　望碧①		不戦勝		
S3	小宮　大輝①		不戦勝		

1R8	16	武雄高	5-0	早稲佐	15
S1	小栁　慶悟②		75	松尾　倫平②	
D1	岩野　左京② 渡辺　日向②		61	三森　晃太② 外瀬　敬①	
S2	北川　潤②		63	山本　康太②	
D2	山口　慶太① 小林　侑平①		60	木村　航士② 村上　竣①	
S3	佛坂　凌②		60	坂本　耀一②	

男子団体戦対戦表

2R1	1	佐賀商	4-0	東明館	4
S1	島　柚稀①		61	末永　陸斗②	
D1	石田　涼① 江口　貫汰①		60	吉住　旭陽② 仁田原　和真②	
S2	山口　琥生①		61	龍　悠斗②	
D2	松永　大地② 上瀧　斗翔①		50	江本　大輝② 上田　唯仁②	
S3	光岡　寛登②		不戦勝		

2R2	8	鳥栖高	3-0	致遠館	5
S1	伊藤　見悟②		60	中村　洋輔②	
D1	上山　陽向② 江崎　十蔵②		63	重松　健人① 福井　陵太②	
S2	宮田　颯也①		60	橋本　龍②	
D2	吉川　晃① 小島　悠生②		12	木塚　大翔① 田中　大雅②	
S3	古賀　湊②			原　和貴②	

2R3	12	弘学館	3-2	佐賀北	9
S1	金田　琉吾②		76(4)	田渕　光①	
D1	田中　理雄② 溝部　麟太郎②		16	西田　勇仁② 片江　一海②	
S2	塚原　諒一②		62	吉田　祐都①	
D2	友廣　亮太郎② 田代　賢治①		64	本村　怜旺② 柳川　晴希①	
S3	浅香　利樹②		06	村上　順正①	

2R4	16	武雄高	3-0	清明高	13
S1	小柳　慶悟②		60	湯川　大嗣①	
D1	岩野　左京② 渡辺　日向②		61	矢野　太麒① 藤井　陸翔①	
S2	高嶋　晃②		60	寺﨑　剛人①	
D2	山口　慶太① 小林　侑平①		01	小宮　大輝① 米倉　悠馬①	
S3	北川　潤②			林田　拓磨①	

SF1	8	鳥栖高	3-2	佐賀商	1
S1	宮田　颯也①		38	島　柚稀①	
D1	伊藤　見悟② 上山　陽向②		83	石田　涼① 松永　大地②	
S2	江崎　十蔵②		38	山口　琥生①	
D2	吉川　晃① 小島　悠生②		86	江口　貫汰① 上瀧　斗翔①	
S3	古賀　湊②		84	光岡　寛登②	

SF2	16	武雄高	3-2	弘学館	12
S1	小柳　慶悟②		58	金田　琉吾②	
D1	岩野　左京② 渡辺　日向②		80	田中　理雄② 溝部　麟太郎②	
S2	高嶋　晃②		28	塚原　諒一②	
D2	山口　慶太① 小林　侑平①		85	友廣　亮太郎② 田代　賢治①	
S3	北川　潤②		80	浅香　利樹②	

F	16	武雄高	3-1	鳥栖高	8
S1	小柳　慶悟②		83	伊藤　見悟②	
D1	岩野　左京② 渡辺　日向②		98(2)	上山　陽向② 江崎　十蔵②	
S2	高嶋　晃②		87	宮田　颯也①	
D2	山口　慶太① 小林　侑平①		79	吉川　晃① 小島　悠生②	
S3	北川　潤②		86	古賀　湊②	

3決	1	佐賀商	3-2	弘学館	12
S1	島　柚稀①		68	金田　琉吾②	
D1	石田　涼① 江口　貫汰①		80	田中　理雄② 上之園　大悟②	
S2	山口　琥生①		48	塚原　諒一②	
D2	光岡　寛登② 上瀧　斗翔①		84	友廣　亮太郎② 田代　賢治①	
S3	松永　大地②		86	浅香　利樹②	

令和8年度　佐賀県高等学校テニス新人大会（兼　第49回全国選抜高校テニス大会佐賀県大会）

10月3，4日　（於　松浦河畔公園庭球場）

10月17，18日　（於　SAGAサンライズパーク庭球場）

女子団体

優　勝

佐　賀　商

3－1

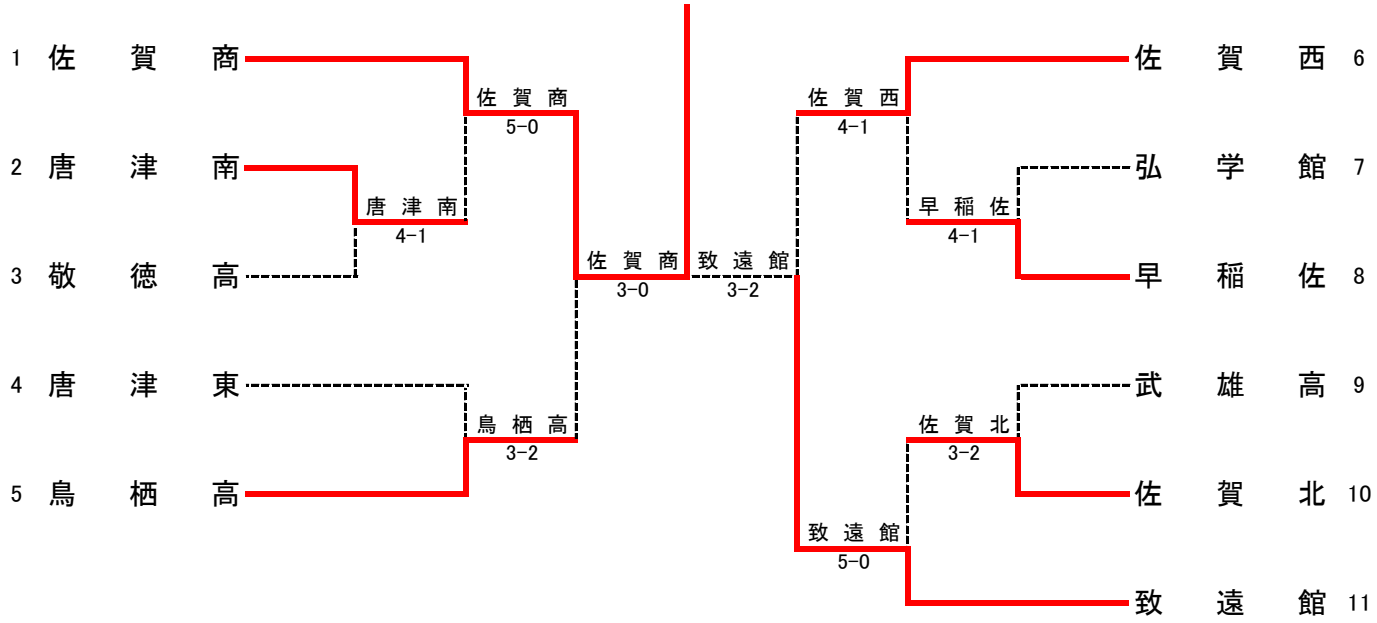

◇第2代表決定戦　＜ メインドロー上で対戦済みの場合は、新たな対戦は行わない ＞

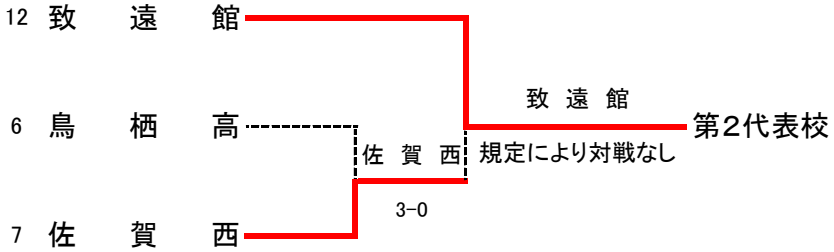

結　果	
1位	佐賀商業高校
2位	致遠館高校
3位	佐賀西高校
3位	鳥栖高校

女子団体戦対戦表

1R1	2	唐　津　南	4-1	敬　徳　高	3
S1	佐藤　莉音②		62	田原　杏南①	
D1	山崎　友愛② 松本　友姫那②		26	前濱　瑠泉① 藤田　陽希①	
S2	古舘　愛綾②		61	榊　玲奈②	
D2	楢崎　日舞音① 瀬戸　愛々子①		不戦勝		
S3	松本　那菜②		不戦勝		

1R2	8	早　稲　佐	4-1	弘　学　館	7
S1	國﨑　心愛②		61	泉　妃彩来②	
D1	桐谷　桃子② 髙橋　葵①		61	太田　悠花② 仲摩　優花②	
S2	山田　芽依②		16	平木　凛音②	
D2	川口　瑛鈴奈② 泉　暖珠②		62	平井　美春① 原田　実可子①	
S3	大宅　心奈①		60	橋口　小暖②	

1R3	10	佐　賀　北	3-2	武　雄　高	9
S1	園田　智菜②		63	森　結菜②	
D1	犬走　灯里① 武藤　愛佳①		06	吉嶋　七菜② 佐藤　葉月②	
S2	峰松　沙世①		63	大川内　伶那②	
D2	田中　優衣① 牟田　晴①		26	川島　菜希羽② 中原　彩希①	
S3	小野　若葉①		63	井上　奈緒①	

2R1	1	佐　賀　商	5-0	唐　津　南	2
S1	吉田　りんか①		60	佐藤　莉音②	
D1	藤本　椎菜② 下津浦　可奈②		60	山崎　友愛② 松本　友姫那②	
S2	小山　芽依①		62	古舘　愛綾②	
D2	中島　唯花② 新開　由芽①		60	楢崎　日舞音① 瀬戸　愛々子①	
S3	鐘ヶ江　菜々①		61	松本　那菜②	

2R2	5	鳥　栖　高	3-2	唐　津　東	4
S1	眞島　麻多凛①		62	中山　いちか②	
D1	松尾　心愛② 伊佐　かなえ②		63	西　紀星① 永田　美羽①	
S2	植村　柚月①		62	山口　莉里①	
D2	谷川　來瞳② 内村　星玲菜②		06	楢崎　彩乃① 江川　奈々美①	
S3			戦不敗	木村　柚葉①	

2R3	6	佐　賀　西	4-1	早　稲　佐	8
S1	田代　祐唯①		61	國﨑　心愛②	
D1	森　小遥② 鹿江　星菜①		60	桐谷　桃子② 髙橋　葵①	
S2	古川　結菜②		67(9)	山田　芽依②	
D2	石丸　柚子② 酒井　日菜子②		62	川口　瑛鈴奈② 泉　暖珠②	
S3	竹下　八希②		64	大宅　心奈①	

2R4	11	致　遠　館	5-0	佐　賀　北	10
S1	宮﨑　杏梨①		61	峰松　沙世①	
D1	富池　美月② 井脇　ひより①		64	園田　智菜② 武藤　愛佳①	
S2	庄野　由夏②		62	小野　若葉①	
D2	中山　心愛① 井原　綺咲季①		62	犬走　灯里① 牟田　晴①	
S3	伊東　佐椰②		60	田中　優衣①	

SF1	1	佐　賀　商	3-0	鳥　栖　高	5
S1	吉田　りんか①		80	松尾　心愛②	
D1	藤本　椎菜② 下津浦　可奈②		55	眞島　麻多凛① 植村　柚月①	
S2	小山　芽依①		82	伊佐　かなえ②	
D2	中島　唯花② 新開　由芽①		30	谷川　來瞳② 内村　星玲菜②	
S3	鐘ヶ江　菜々①		不戦勝		

SF2	11	致　遠　館	3-2	佐　賀　西	6
S1	宮﨑　杏梨①		18	田代　祐唯①	
D1	富池　美月② 井脇　ひより①		38	森　小遥② 鹿江　星菜①	
S2	庄野　由夏②		81	古川　結菜②	
D2	中山　心愛① 井原　綺咲季①		84	石丸　柚子② 酒井　日菜子②	
S3	伊東　佐椰②		85	竹下　八希②	

F	1	佐　賀　商	3-1	致　遠　館	11
S1	吉田　りんか①		56	宮﨑　杏梨①	
D1	藤本　椎菜② 下津浦　可奈②		81	富池　美月② 井脇　ひより①	
S2	小山　芽依①		38	庄野　由夏②	
D2	中島　唯花② 新開　由芽①		80	中山　心愛① 井原　綺咲季①	
S3	鐘ヶ江　菜々①		81	伊東　佐椰②	

3決	6	佐　賀　西	3-0	鳥　栖　高	5
S1	田代　祐唯①		80	植村　柚月①	
D1	森　小遥② 鹿江　星菜①		32	眞島　麻多凛① 内村　星玲菜②	
S2	古川　結菜②		81	谷川　來瞳②	
D2	石丸　柚子② 酒井　日菜子②			松尾　心愛② 伊佐　かなえ②	
S3	竹下　八希②		不戦勝		

男子シングルス

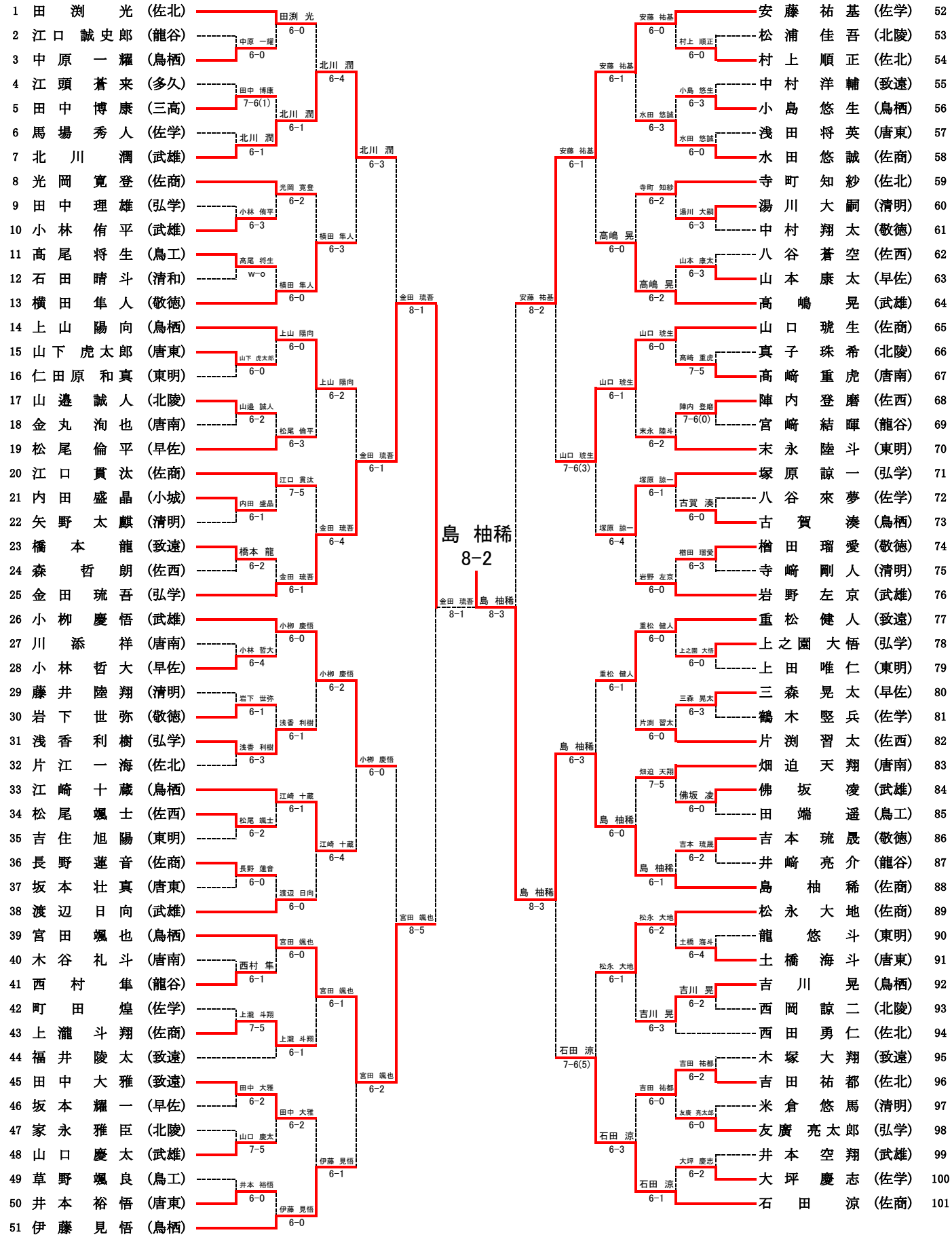
1 田渕 光 (佐北)
2 江口 誠史郎 (龍谷)
3 中原 一耀 (鳥栖)
4 江頭 蒼来 (多久)
5 田中 博康 (三高)
6 馬場 秀人 (佐学)
7 北川 潤 (武雄)
8 光岡 寛登 (佐商)
9 田中 理雄 (弘学)
10 小林 侑平 (武雄)
11 髙尾 将生 (鳥工)
12 石田 晴斗 (清和)
13 横田 隼人 (敬徳)
14 上山 陽向 (鳥栖)
15 山下 虎太郎 (唐東)
16 仁田原 和真 (東明)
17 山邉 誠人 (北陵)
18 金丸 洵也 (唐南)
19 松尾 倫平 (早佐)
20 江口 貫汰 (佐商)
21 内田 盛晶 (小城)
22 矢野 太麒 (清明)
23 橋本 龍 (致遠)
24 森 哲朗 (佐西)
25 金田 琉吾 (弘学)
26 小柳 慶悟 (武雄)
27 川添 祥 (唐南)
28 小林 哲大 (早佐)
29 藤井 陸翔 (清明)
30 岩下 世弥 (敬徳)
31 浅香 利樹 (弘学)
32 片江 一海 (佐北)
33 江崎 十蔵 (鳥栖)
34 松尾 颯士 (佐西)
35 吉住 旭陽 (東明)
36 長野 蓮音 (佐商)
37 坂本 壮真 (唐東)
38 渡辺 日向 (武雄)
39 宮田 颯也 (鳥栖)
40 木谷 礼斗 (唐南)
41 西村 隼 (龍谷)
42 町田 煌 (佐学)
43 上瀧 斗翔 (佐商)
44 福井 陵太 (致遠)
45 田中 大雅 (致遠)
46 坂本 耀一 (早佐)
47 家永 雅臣 (北陵)
48 山口 慶太 (武雄)
49 草野 颯良 (鳥工)
50 井本 裕悟 (唐東)
51 伊藤 見悟 (鳥栖)
52 安藤 祐基 (佐学)
53 松浦 佳吾 (北陵)
54 村上 順正 (佐北)
55 中村 洋輔 (致遠)
56 小島 悠生 (鳥栖)
57 浅田 将英 (唐東)
58 水田 悠誠 (佐商)
59 寺町 知紗 (佐北)
60 湯川 大嗣 (清明)
61 中村 翔太 (敬徳)
62 八谷 蒼空 (佐西)
63 山本 康太 (早佐)
64 髙嶋 晃 (武雄)
65 山口 琥生 (佐商)
66 真子 珠希 (北陵)
67 髙崎 重虎 (唐南)
68 陣内 登磨 (佐西)
69 宮崎 結暉 (龍谷)
70 末永 陸斗 (東明)
71 塚原 諒一 (弘学)
72 八谷 來夢 (佐学)
73 古賀 湊 (鳥栖)
74 楢田 瑠愛 (敬徳)
75 寺崎 剛人 (清明)
76 岩野 左京 (武雄)
77 重松 健人 (致遠)
78 上之園 大悟 (弘学)
79 上田 唯仁 (東明)
80 三森 晃太 (早佐)
81 鶴木 堅兵 (佐学)
82 片渕 習太 (佐西)
83 畑迫 天翔 (唐南)
84 佛坂 凌 (武雄)
85 田端 遥 (鳥工)
86 吉本 琉晟 (敬徳)
87 井崎 亮介 (龍谷)
88 島 柚稀 (佐商)
89 松永 大地 (佐商)
90 龍 悠斗 (東明)
91 土橋 海斗 (唐東)
92 吉川 晃 (鳥栖)
93 西岡 諒二 (北陵)
94 西田 勇仁 (佐北)
95 木塚 大翔 (致遠)
96 吉田 祐都 (佐北)
97 米倉 悠馬 (清明)
98 友廣 亮太郎 (弘学)
99 井本 空翔 (武雄)
100 大坪 慶志 (佐学)
101 石田 涼 (佐商)
島 柚稀 8-2
金田 琉吾 8-1
島 柚稀 8-3
安藤 祐基 8-2
島 柚稀 8-3
金田 琉吾 8-1
北川 潤 6-3
宮田 颯也 8-5
安藤 祐基 6-1
山口 琥生 7-6(3)
島 柚稀 6-3
石田 涼 7-6(5)
【3, 4位決定戦】
39 宮田 颯也 (鳥栖)
52 安藤 祐基 (佐学)
8-4
【7, 8位決定戦】
7 北川 潤 (武雄)
101 石田 涼 (佐商)
9-8(4)
【5, 6位決定戦】
北川 潤 (武雄) 7
小柳 慶悟 9-7
山口 琥生 8-5
小柳 慶悟 (武雄) 26
山口 琥生 8-3
山口 琥生 (佐商) 65
石田 涼 (佐商) 101

男子ダブルス

1	島柚稀 山口琥生	(佐商)	
2	木村航士 村上竣	(早佐)	木村・村上 6-1
3	林田拓磨 山田望碧	(清明)	
4	木塚大翔 田中大雅	(致遠)	吉川・古賀 6-0
5	吉川晃 古賀湊	(鳥栖)	
6	上之園大悟 上野成輝	(弘学)	町田・馬場 6-1
7	町田煌 馬場秀人	(佐学)	
8	西岡諒二 家永雅臣	(北陵)	西岡・家永 6-1
9	定松佑助 岩瀬友宏	(武雄)	
10	橋間翔 本村怜旺	(佐北)	木谷・山口 6-1
11	木谷礼斗 山口涼真	(唐南)	
12	坂本壮真 山下虎太郎	(唐東)	坂本・山下 6-0
13	吉住旭陽 江本大輝	(東明)	
14	嬉正尊 宮田彩杜	(佐西)	安藤・八谷 6-0
15	安藤祐基 八谷來夢	(佐学)	
16	江崎十蔵 上山陽向	(鳥栖)	江崎・上山 6-0
17	小林侑平 井本空翔	(武雄)	
18	森哲朗 塚本正悠	(佐西)	村上・柳川 6-3
19	村上順正 柳川晴希	(佐北)	
20	山邉誠人 堀川昇暉	(北陵)	末永・龍 6-2
21	末永陸斗 龍悠斗	(東明)	
22	近藤永人 諸岡宗志郎	(佐学)	松尾・山本 6-0
23	松尾倫平 山本康太	(早佐)	
24	光岡寛登 上瀧斗翔	(佐商)	光岡・上瀧 6-1
25	北川大智 山口耕聖	(鳥栖)	
26	田口一平太 佛坂凌	(武雄)	浅香・友廣 6-2
27	浅香利樹 友廣亮太郎	(弘学)	
28	中村洋輔 橋本龍	(致遠)	藤井・矢野 7-6(6)
29	藤井陸翔 矢野太麒	(清明)	
30	眞子凌 野口琥大朗	(佐北)	横田・吉本 6-1
31	横田隼人 吉本琉晟	(敬徳)	

1	島・山口 6-0		
2	島・山口 6-2		
3	吉川・古賀 6-3		
4	町田・馬場 6-1		
5	西岡・家永 7-5		
6	木谷・山口 6-1		
7	坂本・山下 6-0		
8	安藤・八谷 6-1		
9	江崎・上山 6-0		
10	村上・柳川 6-3		
11	末永・龍 7-5		
12	松尾・山本 6-0		
13	光岡・上瀧 6-2		
14	藤井・矢野 7-6(6)		
15	横田・吉本 6-0		
16	江崎・上山 7-6(3)		
17	横田・吉本 7-5		
18	横田・吉本 7-6(6)		
19	島・山口 6-1		
20	金田・塚原 8-2		
21	金田・塚原 6-1		
22	金田・塚原 6-4		
23	金田・塚原 6-1		
24	金田・塚原 6-0		
25	田渕・吉田 7-6(5)		
26	岩野・渡辺 6-1		
27	岩野・渡辺 6-1		
28	岩野・渡辺 6-1		
29	岩野・渡辺 6-1		
30	岩野・渡辺 6-1		
31	岩野・渡辺 6-1		
32	小柳慶悟 北川潤	(武雄)	小柳・北川 6-0
33	今井空 本岡新章	(弘学)	
34	髙﨑重虎 畑迫天翔	(唐南)	松尾・陣内 6-4
35	松尾颯士 陣内登磨	(佐西)	
36	小宮大輝 米倉悠馬	(清明)	小島・中原 6-0
37	小島悠生 中原一耀	(鳥栖)	
38	原和貴 平悠真	(致遠)	松永・石田 6-0
39	松永大地 石田涼	(佐商)	
40	江口貫汰 水田悠誠	(佐商)	江口・水田 6-1
41	坂本耀一 森重遥馬	(早佐)	
42	真子珠希 野中大雄良	(北陵)	西田・片江 6-0
43	西田勇仁 片江一海	(佐北)	
44	井﨑亮介 西村隼	(龍谷)	高嶋・山口 6-3
45	高嶋晃 山口慶太	(武雄)	
46	田代煌斗 北川青空	(佐学)	金田・塚原 6-0
47	金田琉吾 塚原諒一	(弘学)	
48	田渕光 吉田祐都	(佐北)	田渕・吉田 6-0
49	金丸洵也 川添祥	(唐南)	
50	岩下世弥 中村翔太	(敬徳)	岩下・中村 6-4
51	三森晃太 外瀬敬	(早佐)	
52	湯川大嗣 寺﨑剛人	(清明)	湯川・寺﨑 7-5
53	田中理雄 溝部麟太郎	(弘学)	
54	土橋海斗 井本裕悟	(唐東)	重松・福井 6-0
55	重松健人 福井陵太	(致遠)	
56	伊藤見悟 宮田颯也	(鳥栖)	伊藤・宮田 w-o
57	上田唯仁 古川巧航	(東明)	
58	田中宏希 片山圭	(佐商)	田中・片山 6-3
59	鶴木竪兵 大坪慶志	(佐学)	
60	髙尾将生 田端遥	(鳥工)	片渕・八谷 6-0
61	片渕習太 八谷蒼空	(佐西)	
62	松浦佳吾 髙森丈	(北陵)	岩野・渡辺 6-1
63	岩野左京 渡辺日向	(武雄)	

【3, 4位決定戦】

31	横田隼人 吉本琉晟	(敬徳)	田渕・吉田 8-4
48	田渕光 吉田祐都	(佐北)	

【7, 8位決定戦】

16	江崎十蔵 上山陽向	(鳥栖)	岩野・渡辺 6-1
63	岩野左京 渡辺日向	(武雄)	

【5, 6位決定戦】

8	西岡諒二 家永雅臣	(北陵)	西岡・家永 6-1
16	江崎十蔵 上山陽向	(鳥栖)	
32	小柳慶悟 北川潤	(武雄)	小柳・北川 7-5
63	岩野左京 渡辺日向	(武雄)	

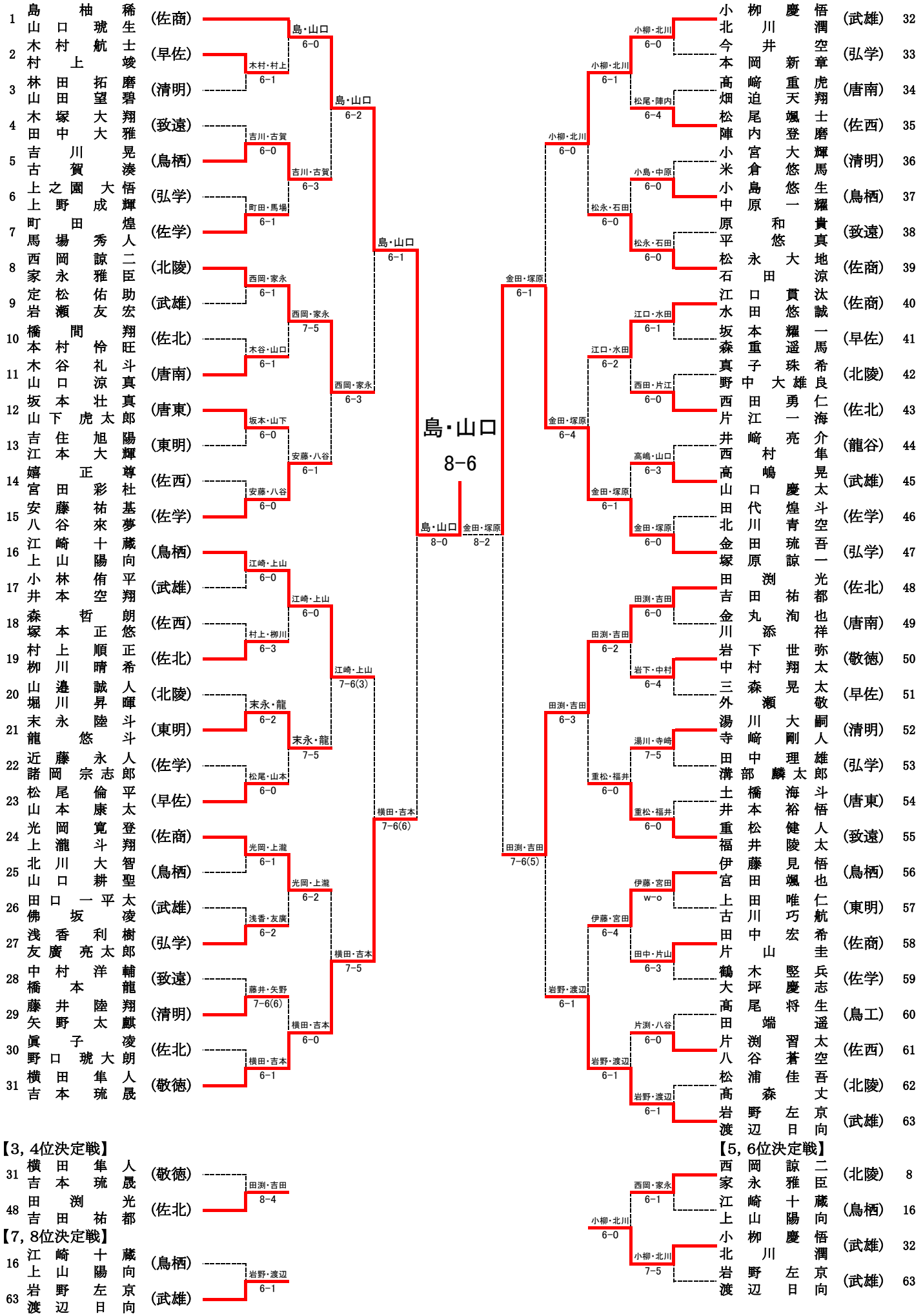

女子シングルス

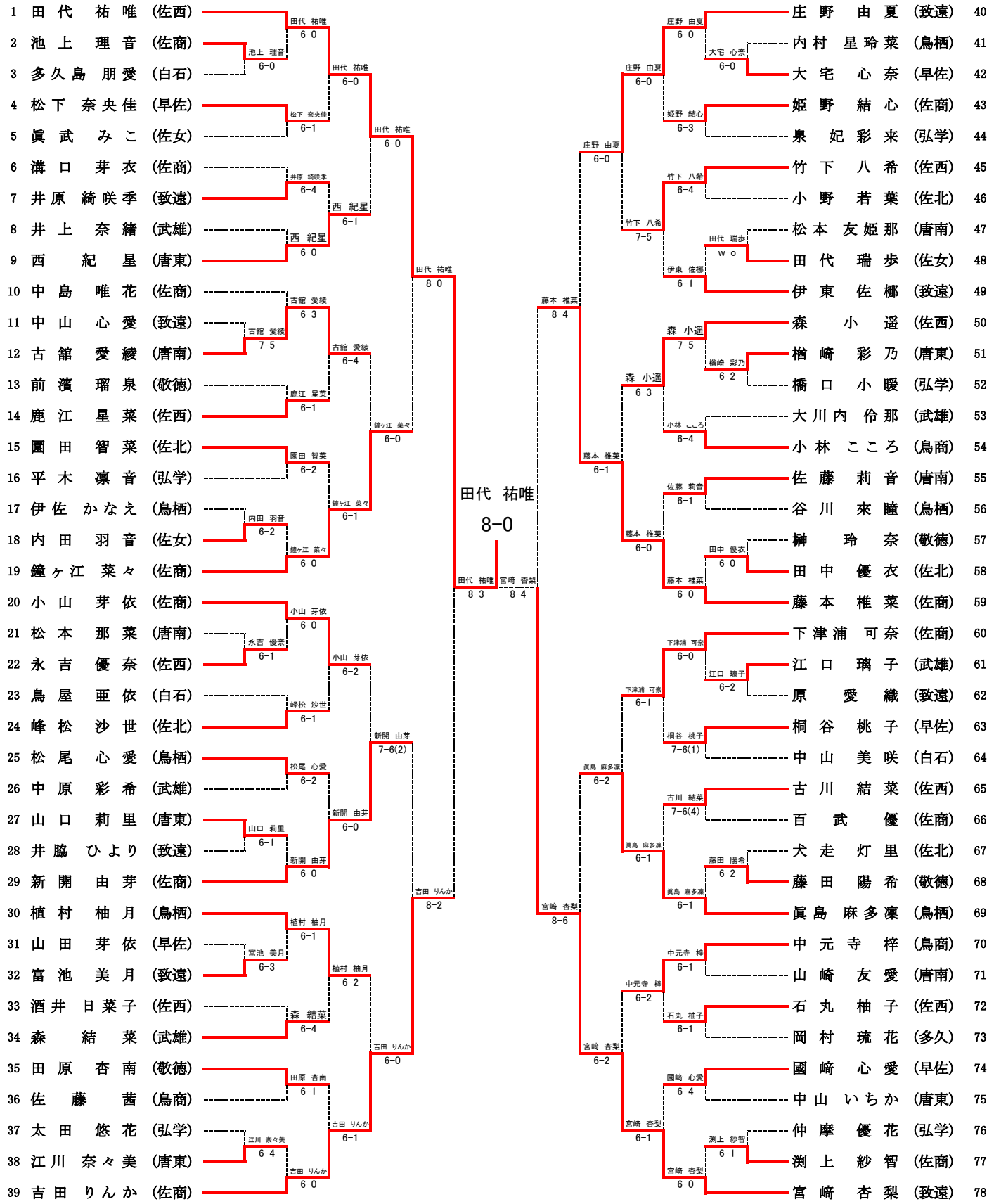

【3, 4位決定戦】

39 吉田 りんか (佐商)
59 藤本 椎菜 (佐商)
吉田 りんか 8-3

【7, 8位決定戦】

29 新開 由芽 (佐商)
40 庄野 由夏 (致遠)
庄野 由夏 8-4

【5, 6位決定戦】

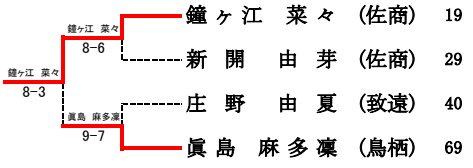

女子ダブルス

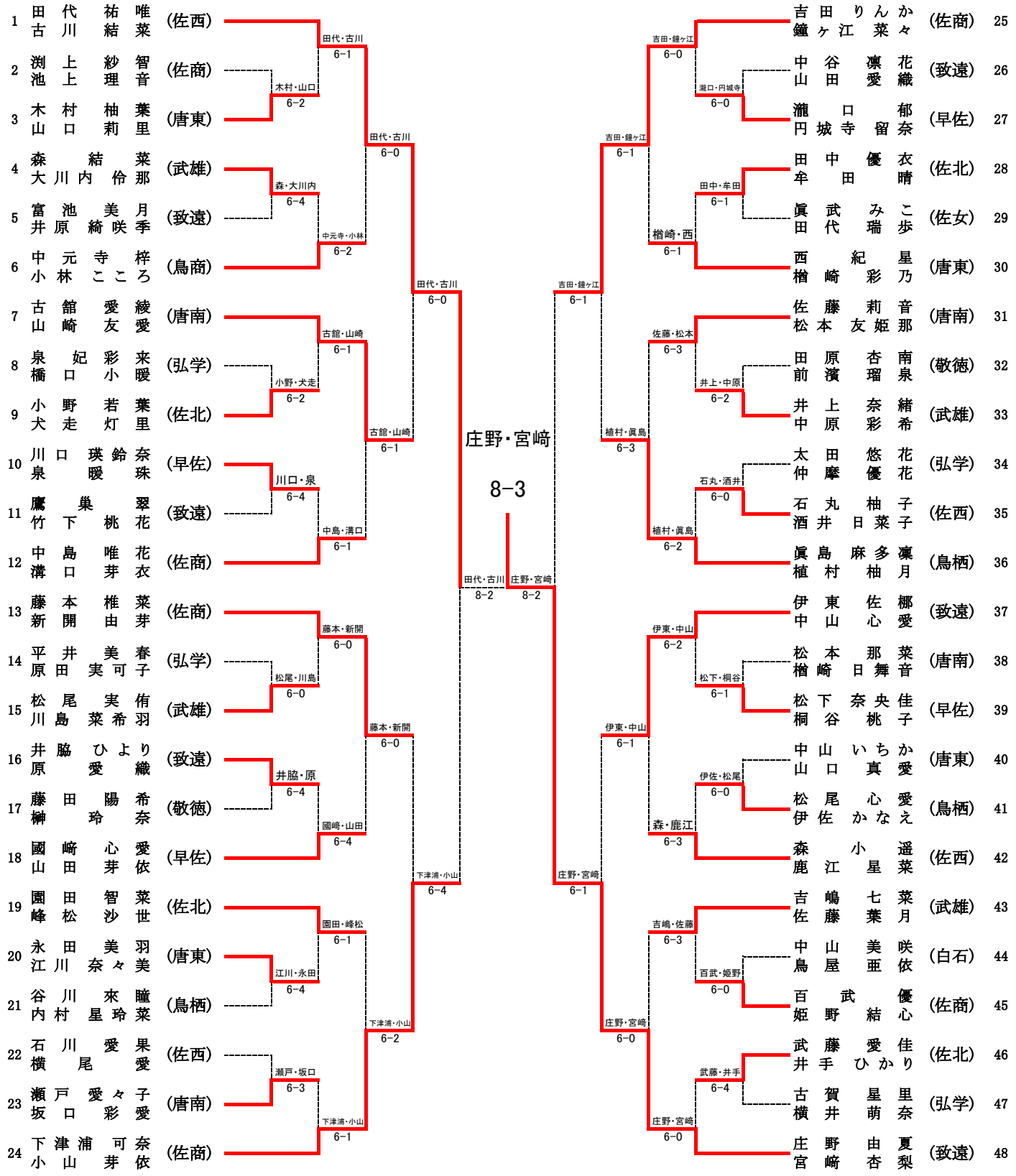

【3, 4位決定戦】

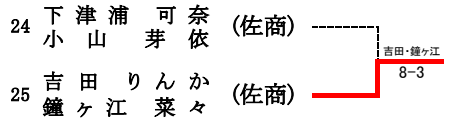

【7, 8位決定戦】

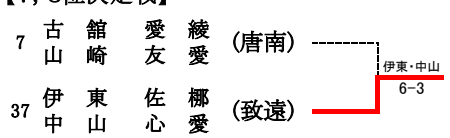

【5, 6位決定戦】

