テニス男子団体戦

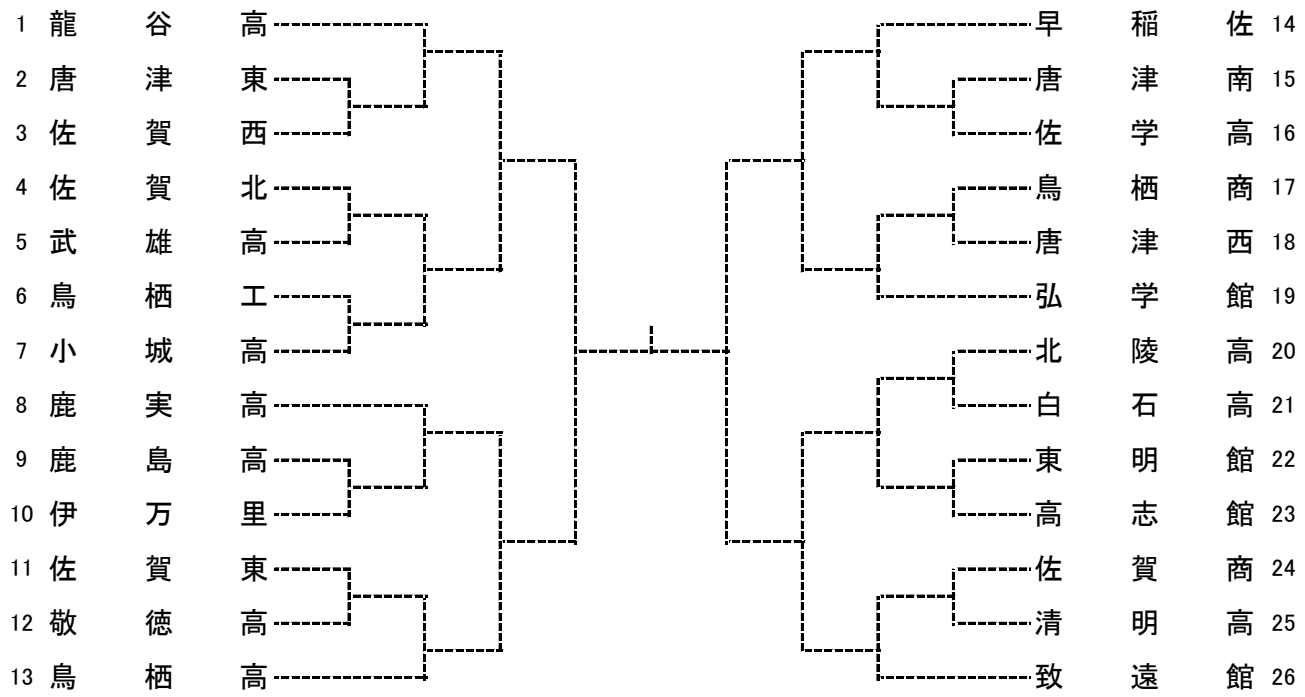

◇第2代表決定戦　＜ メインドロー上で対戦済みの場合は、新たな対戦は行わない ＞

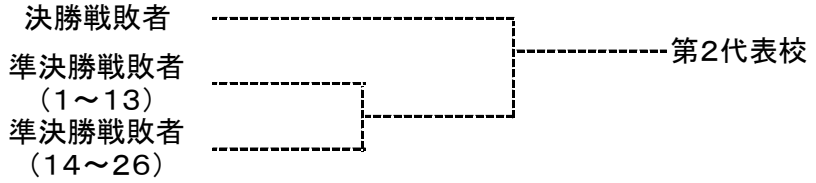

テニス女子団体戦

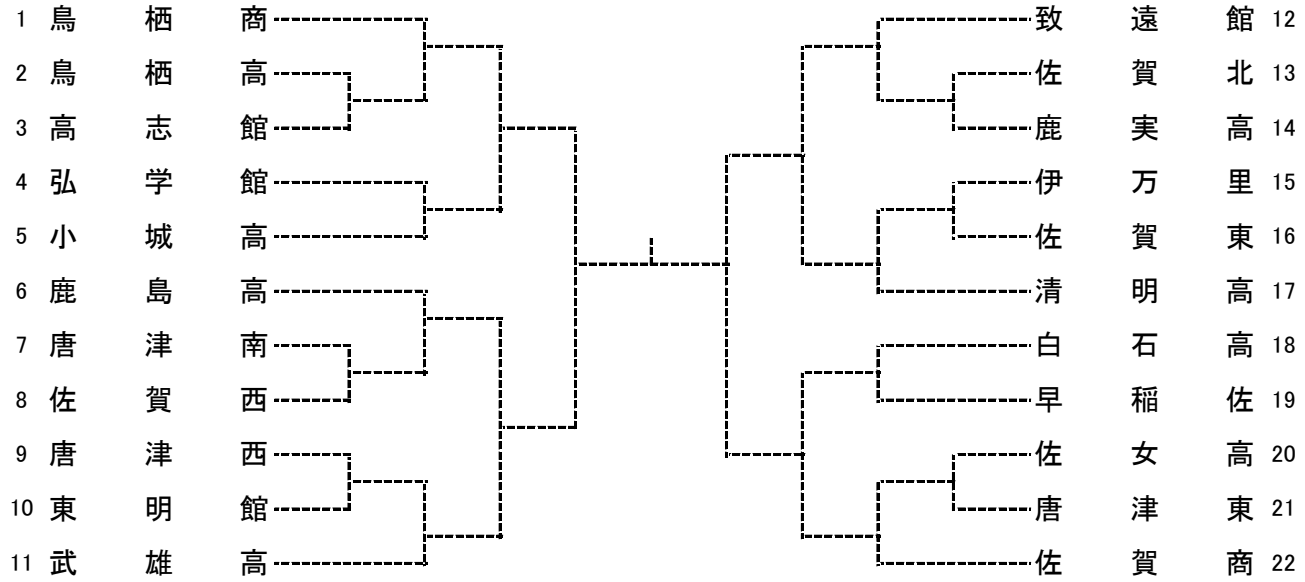
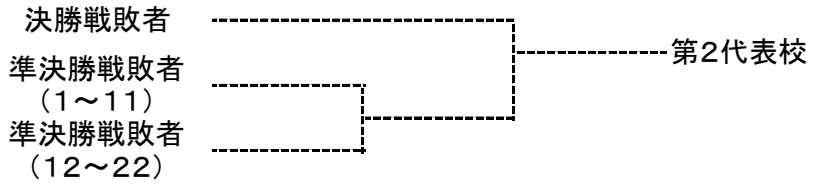
◇第2代表決定戦　＜ メインドロー上で対戦済みの場合は、新たな対戦は行わない ＞