令和6年度　第62回佐賀県高等学校総合体育大会　バスケットボール競技

≪男子≫

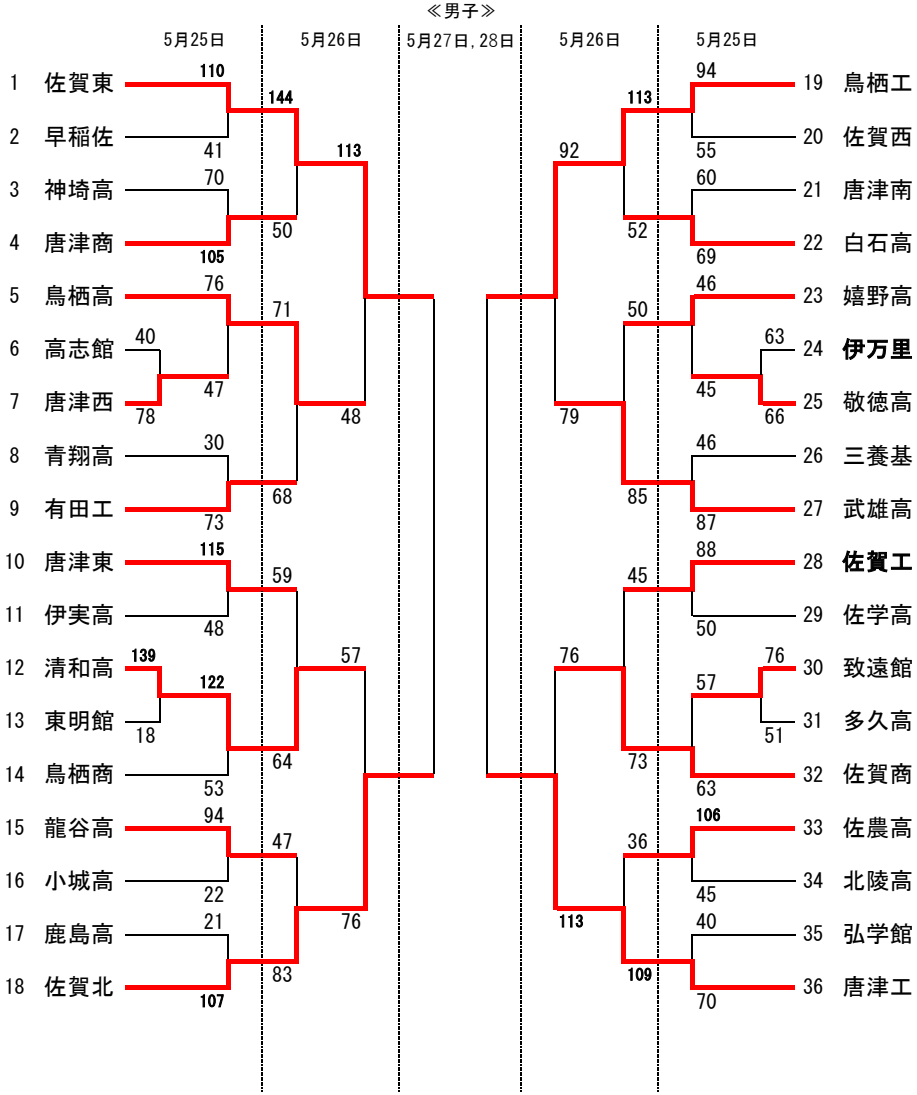

≪女子≫

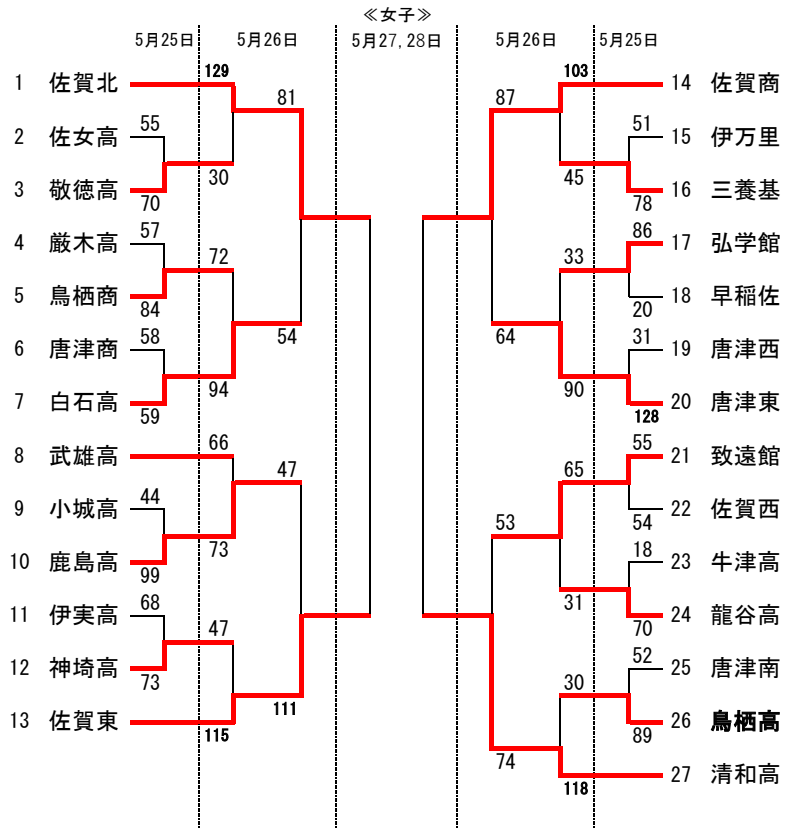

【男子】
第1位　佐賀県立佐賀東高等学校
　　3年ぶり13回目
第2位　佐賀県立唐津工業高等学校
第3位　佐賀県立佐賀北高等学校
第4位　佐賀県立鳥栖工業高等学校

【女子】
第1位　佐賀県立佐賀北高等学校
　　3年ぶり10回目
第2位　佐賀清和高等学校
第3位　佐賀県立佐賀商業高等学校
第4位　佐賀県立佐賀東高等学校

男子決勝リーグ（5月27日）

佐賀東　69－53　佐賀北
唐津工　85－57　鳥栖工
佐賀東　87－47　鳥栖工
唐津工　72(OT)68　佐賀北

女子決勝リーグ（5月27日）

佐賀北　99－54　佐賀東
清和高　84－57　佐賀商
佐賀北　88－59　佐賀商
清和高　87－39　佐賀東

男子決勝リーグ（5月28日）

佐賀北　73－59　鳥栖工
佐賀東　66－63　唐津工

女子決勝リーグ（5月28日）

佐賀商　84－76　佐賀東
佐賀北　84－63　清和高

令和6年度　第62回佐賀県高等学校総合体育大会バスケットボール競技大会
成　績　一　覧　表

主　　催　　佐賀県高等学校体育連盟・佐賀県教育委員会
開 催 日　　2024年5月27日（月），28日（火）
会　　場　　唐津市文化体育館

男　子

回戦	勝ちチーム	得点			負けチーム
決勝リーグ①	佐賀東	17	1Q	7	佐賀北
	69	14	2Q	16	53
		22	3Q	13	
		16	4Q	17	
決勝リーグ②	唐津工	27	1Q	12	鳥栖工
	85	28	2Q	11	57
		17	3Q	16	
		13	4Q	18	
決勝リーグ③	佐賀東	27	1Q	17	鳥栖工
	87	21	2Q	6	47
		16	3Q	16	
		23	4Q	8	
決勝リーグ④	唐津工	24	1Q	4	佐賀北
	72	18	2Q	12	68
		11	3Q	23	
		10	4Q	24	
		9	OT	5	
決勝リーグ⑤	佐賀北	27	1Q	17	鳥栖工
	73	20	2Q	2	59
		22	3Q	12	
		4	4Q	28	
決勝リーグ⑥	佐賀東	15	1Q	14	唐津工
	66	18	2Q	16	63
		14	3Q	19	
		19	4Q	14	

女　子

回戦	勝ちチーム	得点			負けチーム
決勝リーグ①	佐賀北	19	1Q	18	佐賀東
	99	25	2Q	13	54
		31	3Q	10	
		24	4Q	13	
決勝リーグ②	清和高	24	1Q	13	佐賀商
	84	18	2Q	19	57
		20	3Q	9	
		22	4Q	16	
決勝リーグ③	佐賀北	31	1Q	16	佐賀商
	88	17	2Q	10	59
		25	3Q	17	
		15	4Q	16	
決勝リーグ④	清和高	30	1Q	13	佐賀東
	87	21	2Q	5	39
		19	3Q	13	
		17	4Q	8	
決勝リーグ⑤	佐賀商	18	1Q	19	佐賀東
	84	16	2Q	19	76
		24	3Q	22	
		26	4Q	16	
決勝リーグ⑥	佐賀北	22	1Q	16	清和高
	84	26	2Q	17	63
		18	3Q	19	
		18	4Q	11	

男子最終結果

優　勝	佐賀県立佐賀東高等学校 3年ぶり13回目	3勝
2　位	佐賀県立唐津工業高等学校	2勝1敗
3　位	佐賀県立佐賀北高等学校	1勝2敗
4　位	佐賀県立鳥栖工業高等学校	3敗

女子最終結果

優　勝	佐賀県立佐賀北高等学校 3年ぶり10回目	3勝
2　位	佐賀清和高等学校	2勝1敗
3　位	佐賀県立佐賀商業高等学校	1勝2敗
4　位	佐賀県立佐賀東高等学校	3敗