令和４年度佐賀県高等学校総合体育大会バドミントン競技

高校女子ダブルス

令和４年５月２８日

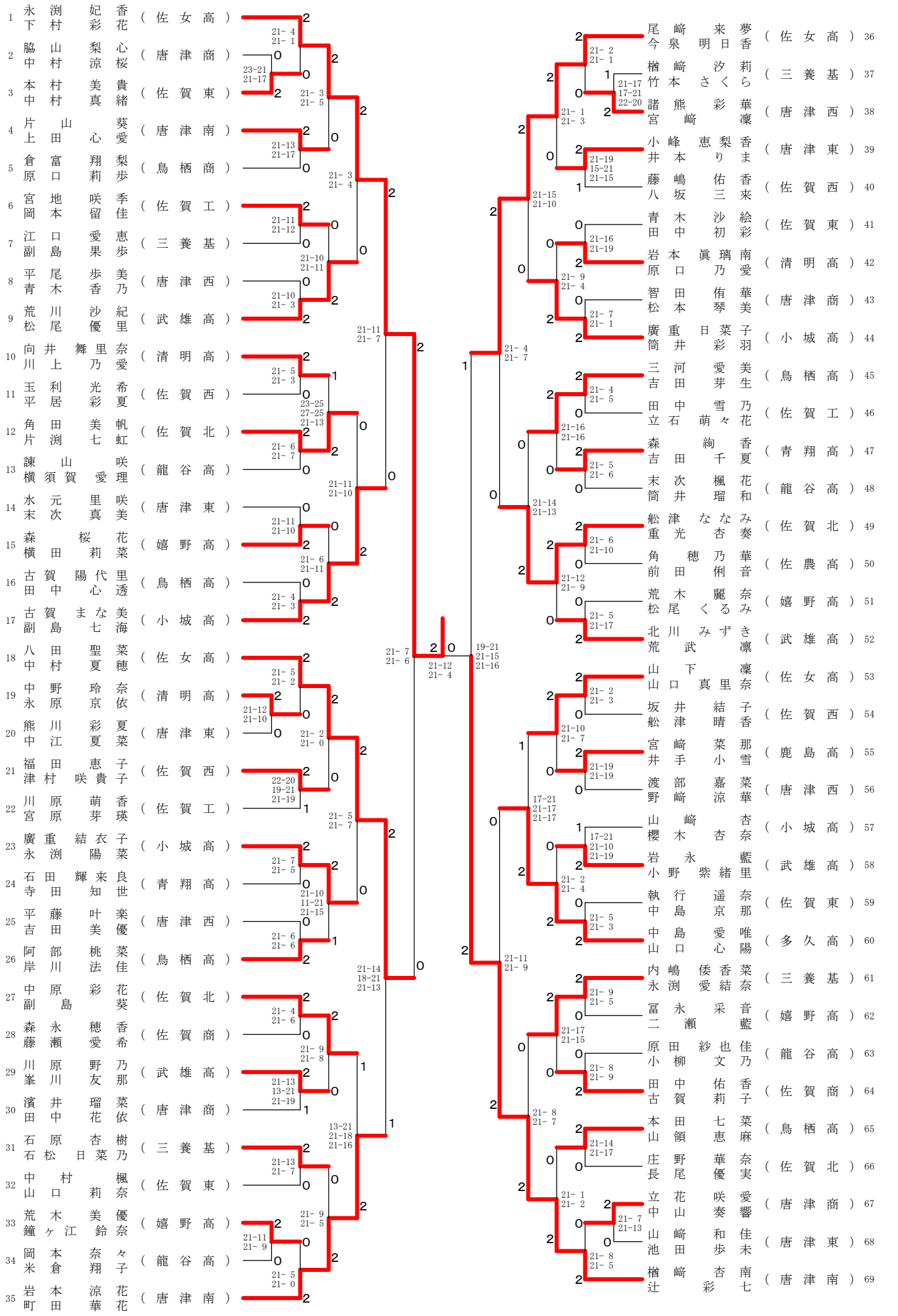

令和４年度佐賀県高等学校総合体育大会バドミントン競技

高校女子シングルス
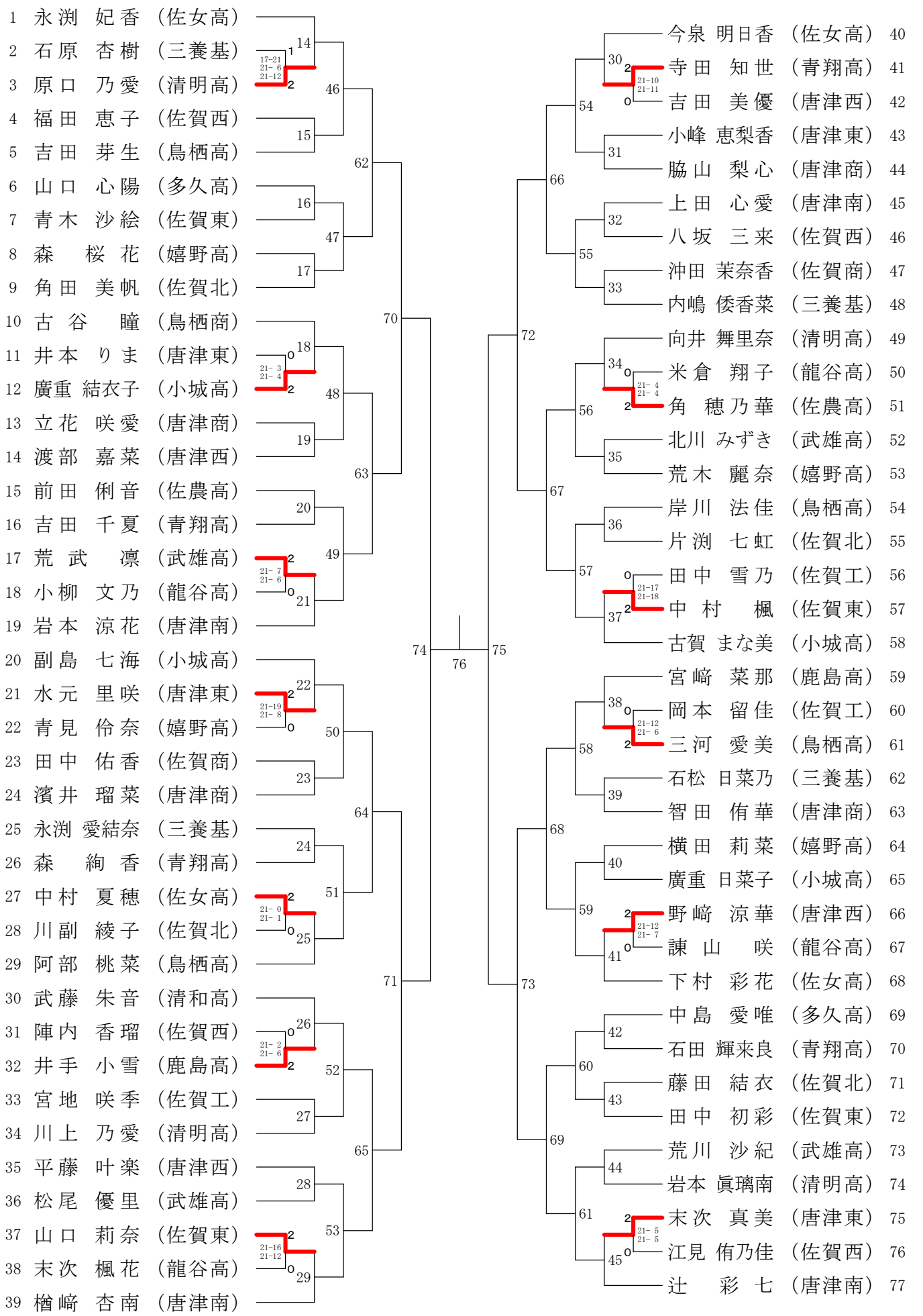
令和４年５月２８日