女子シングルス

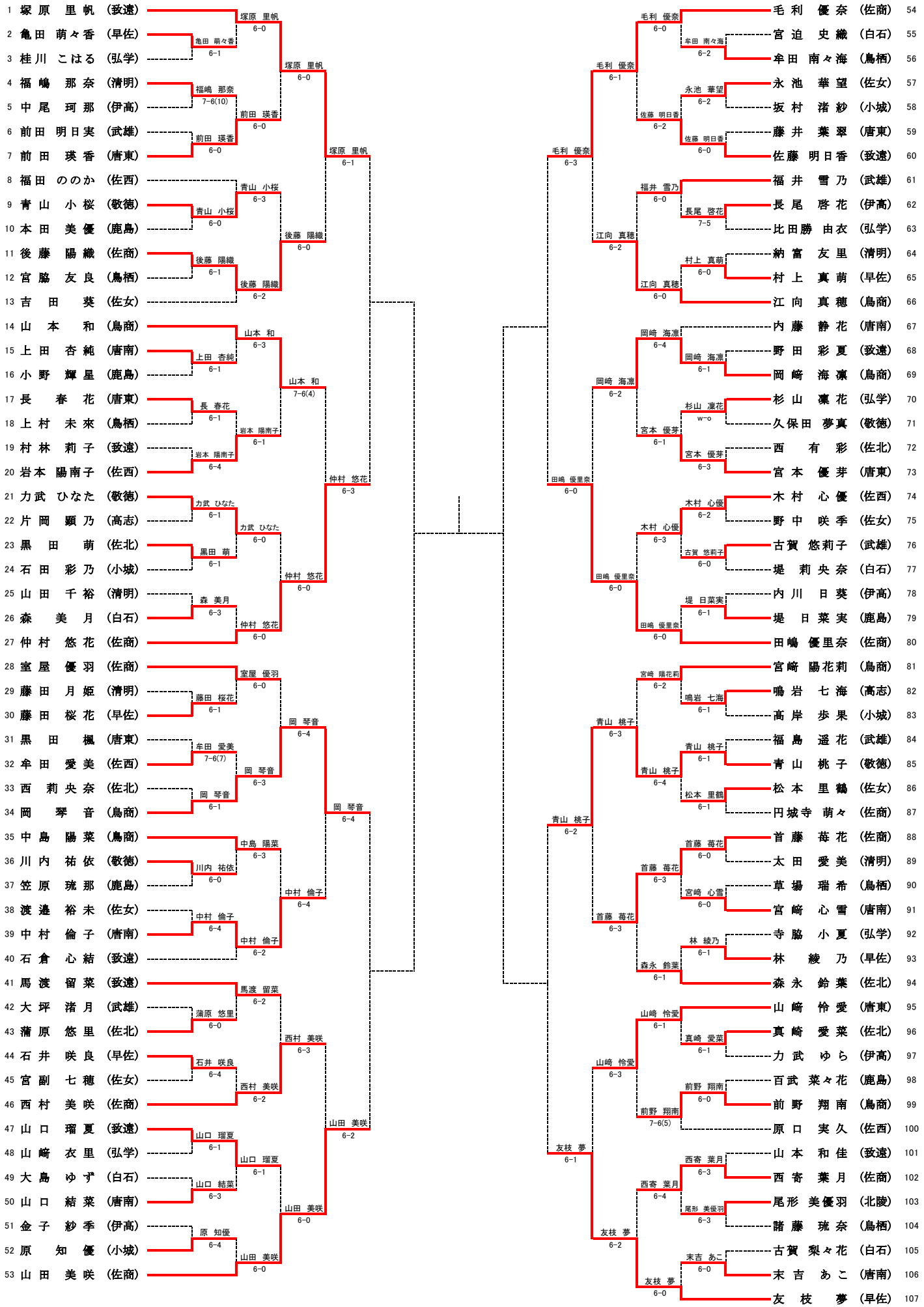
1 塚原 里帆 (致遠)
2 亀田 萌々香 (早佐)
3 桂川 こはる (弘学)
4 福嶋 那奈 (清明)
5 中尾 珂那 (伊高)
6 前田 明日実 (武雄)
7 前田 瑛香 (唐東)
8 福田 ののか (佐西)
9 青山 小桜 (敬徳)
10 本田 美優 (鹿島)
11 後藤 陽織 (佐商)
12 宮脇 友良 (鳥栖)
13 吉田 葵 (佐女)
14 山本 和 (鳥商)
15 上田 杏純 (唐南)
16 小野 輝星 (鹿島)
17 長 春花 (唐東)
18 上村 未來 (鳥栖)
19 村林 莉子 (致遠)
20 岩本 陽南子 (佐西)
21 力武 ひなた (敬徳)
22 片岡 顕乃 (高志)
23 黒田 萌 (佐北)
24 石田 彩乃 (小城)
25 山田 千裕 (清明)
26 森 美月 (白石)
27 仲村 悠花 (佐商)
28 室屋 優羽 (佐商)
29 藤田 月姫 (清明)
30 藤田 桜花 (早佐)
31 黒田 楓 (唐東)
32 牟田 愛美 (佐西)
33 西 莉央奈 (佐北)
34 岡 琴音 (鳥商)
35 中島 陽菜 (鳥商)
36 川内 祐依 (敬徳)
37 笠原 琉那 (鹿島)
38 渡邉 裕未 (佐女)
39 中村 倫子 (唐南)
40 石倉 心結 (致遠)
41 馬渡 留菜 (致遠)
42 大坪 渚月 (武雄)
43 蒲原 悠里 (佐北)
44 石井 咲良 (早佐)
45 宮副 七穂 (佐女)
46 西村 美咲 (佐商)
47 山口 瑠夏 (致遠)
48 山崎 衣里 (弘学)
49 大島 ゆず (白石)
50 山口 結菜 (唐南)
51 金子 紗季 (伊高)
52 原 知優 (小城)
53 山田 美咲 (佐商)
亀田 萌々香 6-1
福嶋 那奈 7-6(10)
前田 瑛香 6-0
青山 小桜 6-0
後藤 陽織 6-1
上田 杏純 6-1
長 春花 6-1
岩本 陽南子 6-4
力武 ひなた 6-1
黒田 萌 6-1
森 美月 6-3
牟田 愛美 7-6(7)
岡 琴音 6-1
川内 祐依 6-0
中村 倫子 6-4
蒲原 悠里 6-0
石井 咲良 6-4
山口 瑠夏 6-1
山口 結菜 6-3
原 知優 6-4
塚原 里帆 6-0
前田 瑛香 6-0
青山 小桜 6-3
後藤 陽織 6-2
山本 和 6-3
岩本 陽南子 6-1
力武 ひなた 6-0
仲村 悠花 6-0
室屋 優羽 6-0
岡 琴音 6-3
中島 陽菜 6-3
中村 倫子 6-2
馬渡 留菜 6-2
西村 美咲 6-2
山口 瑠夏 6-1
山田 美咲 6-0
塚原 里帆 6-0
後藤 陽織 6-0
山本 和 7-6(4)
仲村 悠花 6-0
岡 琴音 6-4
中村 倫子 6-4
西村 美咲 6-3
山田 美咲 6-0
塚原 里帆 6-1
仲村 悠花 6-3
岡 琴音 6-4
山田 美咲 6-2
毛利 優奈 6-0
宮迫 史織 6-2
永池 華望 6-2
坂村 渚紗 6-2
佐藤 明日香 6-0
福井 雪乃 6-0
長尾 啓花 7-5
村上 真萌 6-0
江向 真穂 6-0
岡崎 海凛 6-4
野田 彩夏 6-1
杉山 凜花 w-o
宮本 優芽 6-1
宮本 優芽 6-3
木村 心優 6-2
古賀 悠莉子 6-0
堤 日菜実 6-1
田嶋 優里奈 6-0
宮崎 陽花莉 6-2
鳴岩 七海 6-1
青山 桃子 6-1
松本 里鶴 6-1
首藤 苺花 6-0
宮崎 心雪 6-0
林 綾乃 6-1
森永 鈴葉 6-1
山崎 怜愛 6-1
真崎 愛菜 6-1
前野 翔南 6-0
西寄 葉月 6-3
尾形 美優羽 6-3
末吉 あこ 6-0
友枝 夢 6-0
毛利 優奈 6-1
牟田 南々海 6-2
佐藤 明日香 6-2
福井 雪乃 6-0
江向 真穂 6-2
岡崎 海凛 6-2
宮本 優芽 6-1
木村 心優 6-3
田嶋 優里奈 6-0
宮崎 陽花莉 6-2
青山 桃子 6-3
首藤 苺花 6-3
山崎 怜愛 6-3
前野 翔南 7-6(5)
西寄 葉月 6-4
友枝 夢 6-2
毛利 優奈 6-3
田嶋 優里奈 6-0
青山 桃子 6-2
友枝 夢 6-1
毛利 優奈 (佐商) 54
宮迫 史織 (白石) 55
牟田 南々海 (鳥栖) 56
永池 華望 (佐女) 57
坂村 渚紗 (小城) 58
藤井 葉翠 (唐東) 59
佐藤 明日香 (致遠) 60
福井 雪乃 (武雄) 61
長尾 啓花 (伊高) 62
比田勝 由衣 (弘学) 63
納富 友里 (清明) 64
村上 真萌 (早佐) 65
江向 真穂 (鳥商) 66
内藤 静花 (唐南) 67
野田 彩夏 (致遠) 68
岡崎 海凛 (鳥商) 69
杉山 凜花 (弘学) 70
久保田 夢真 (敬徳) 71
西 有彩 (佐北) 72
宮本 優芽 (唐東) 73
木村 心優 (佐西) 74
野中 咲季 (佐女) 75
古賀 悠莉子 (武雄) 76
堤 莉央奈 (白石) 77
内川 日葵 (伊高) 78
堤 日菜実 (鹿島) 79
田嶋 優里奈 (佐商) 80
宮崎 陽花莉 (鳥商) 81
鳴岩 七海 (高志) 82
高岸 歩果 (小城) 83
福島 遥花 (武雄) 84
青山 桃子 (敬徳) 85
松本 里鶴 (佐女) 86
円城寺 萌々 (佐商) 87
首藤 苺花 (佐商) 88
太田 愛美 (清明) 89
草場 瑞希 (鳥栖) 90
宮崎 心雪 (唐南) 91
寺脇 小夏 (弘学) 92
林 綾乃 (早佐) 93
森永 鈴葉 (佐北) 94
山崎 怜愛 (唐東) 95
真崎 愛菜 (佐北) 96
力武 ゆら (伊高) 97
百武 菜々花 (鹿島) 98
前野 翔南 (鳥商) 99
原口 実久 (佐西) 100
山本 和佳 (致遠) 101
西寄 葉月 (佐商) 102
尾形 美優羽 (北陵) 103
諸藤 琉奈 (鳥栖) 104
古賀 梨々花 (白石) 105
末吉 あこ (唐南) 106
友枝 夢 (早佐) 107