男子シングルス

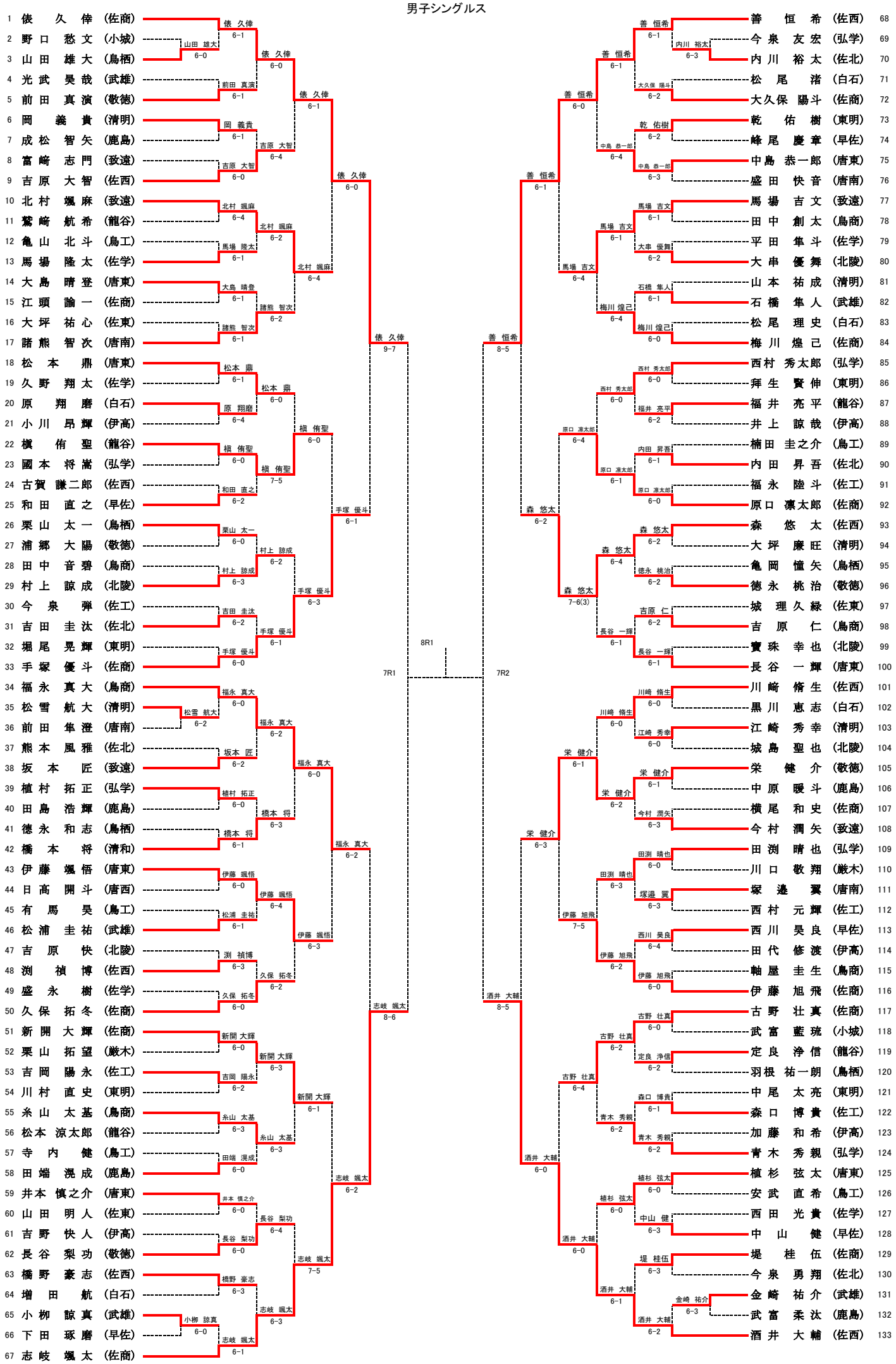
1 俵 久倖 (佐商)
2 野口 愁文 (小城)
3 山田 雄大 (鳥栖)
4 光武 昊哉 (武雄)
5 前田 真演 (敬徳)
6 岡 義貴 (清明)
7 成松 智矢 (鹿島)
8 富崎 志門 (致遠)
9 吉原 大智 (佐西)
10 北村 颯麻 (致遠)
11 鷲崎 航希 (龍谷)
12 亀山 北斗 (鳥工)
13 馬場 隆太 (佐学)
14 大島 晴登 (唐東)
15 江頭 諭一 (佐商)
16 大坪 祐心 (佐東)
17 諸熊 智次 (唐南)
18 松本 鼎 (唐東)
19 久野 翔太 (佐学)
20 原 翔磨 (白石)
21 小川 昂輝 (伊高)
22 槇 侑聖 (龍谷)
23 國本 将嵩 (弘学)
24 古賀 謙二郎 (佐西)
25 和田 直之 (早佐)
26 栗山 太一 (鳥栖)
27 浦郷 大陽 (敬徳)
28 田中 音碧 (鳥商)
29 村上 諒成 (北陵)
30 今泉 弾 (佐工)
31 吉田 圭汰 (佐北)
32 堀尾 晃輝 (東明)
33 手塚 優斗 (佐商)
34 福永 真大 (鳥商)
35 松雪 航大 (清明)
36 前田 隼澄 (唐南)
37 熊本 風雅 (佐北)
38 坂本 匠 (致遠)
39 植村 拓正 (弘学)
40 田島 浩輝 (鹿島)
41 徳永 和志 (鳥栖)
42 橋本 将 (清和)
43 伊藤 颯悟 (唐東)
44 日高 開斗 (唐西)
45 有馬 昊 (鳥工)
46 松浦 圭祐 (武雄)
47 吉原 快 (北陵)
48 渕 禎博 (佐西)
49 盛永 樹 (佐学)
50 久保 拓冬 (佐商)
51 新開 大輝 (佐商)
52 栗山 拓望 (厳木)
53 吉岡 陽永 (佐工)
54 川村 直史 (東明)
55 糸山 太基 (鳥商)
56 松本 涼太郎 (龍谷)
57 寺内 健 (鳥工)
58 田端 滉成 (鹿島)
59 井本 慎之介 (唐東)
60 山田 明人 (佐東)
61 吉野 快人 (伊高)
62 長谷 梨功 (敬徳)
63 橋野 豪志 (佐西)
64 増田 航 (白石)
65 小柳 諒真 (武雄)
66 下田 琢磨 (早佐)
67 志岐 颯太 (佐商)
68 善 恒希 (佐西)
69 今泉 友宏 (弘学)
70 内川 裕太 (佐北)
71 松尾 渚 (白石)
72 大久保 陽斗 (佐商)
73 乾 佑樹 (東明)
74 峰尾 慶章 (早佐)
75 中島 恭一郎 (唐東)
76 盛田 快音 (唐南)
77 馬場 吉文 (致遠)
78 田中 創太 (鳥商)
79 平田 隼斗 (佐学)
80 大串 優舞 (北陵)
81 山本 祐成 (清明)
82 石橋 隼人 (武雄)
83 松尾 理史 (白石)
84 梅川 煌己 (佐商)
85 西村 秀太郎 (弘学)
86 拜生 賢伸 (東明)
87 福井 亮平 (龍谷)
88 井上 諒哉 (伊高)
89 楠田 圭之介 (鳥工)
90 内田 昇吾 (佐北)
91 福永 陸斗 (佐工)
92 原口 凛太郎 (佐商)
93 森 悠太 (佐西)
94 大坪 廉旺 (清明)
95 亀岡 憧矢 (鳥栖)
96 徳永 桃治 (敬徳)
97 城 理久緑 (佐東)
98 吉原 仁 (鳥商)
99 實珠 幸也 (北陵)
100 長谷 一輝 (唐東)
101 川崎 脩生 (佐西)
102 黒川 恵志 (白石)
103 江崎 秀幸 (清明)
104 城島 聖也 (北陵)
105 栄 健介 (敬徳)
106 中原 暖斗 (鹿島)
107 横尾 和史 (佐商)
108 今村 潤矢 (致遠)
109 田渕 晴也 (弘学)
110 川口 敬翔 (厳木)
111 塚邉 翼 (唐南)
112 西村 元輝 (佐工)
113 西川 昊良 (早佐)
114 田代 修渡 (伊高)
115 軸屋 圭生 (鳥商)
116 伊藤 旭飛 (佐商)
117 古野 壮真 (佐商)
118 武富 藍琉 (小城)
119 定良 浄信 (龍谷)
120 羽根 祐一朗 (鳥栖)
121 中尾 太亮 (東明)
122 森口 博貴 (佐工)
123 加藤 和希 (伊高)
124 青木 秀親 (弘学)
125 植杉 弦太 (唐東)
126 安武 直希 (鳥工)
127 西田 光貴 (佐学)
128 中山 健 (早佐)
129 堤 桂伍 (佐商)
130 今泉 勇翔 (佐北)
131 金崎 祐介 (武雄)
132 武富 柔汰 (鹿島)
133 酒井 大輔 (佐西)
8R1
7R1
7R2