バスケットボール

競技開始（開会式終了後） 10：15
前年度優勝校　男子－鳥栖工　女子－佐賀商

《 勝ち上がり表 》

【男子】

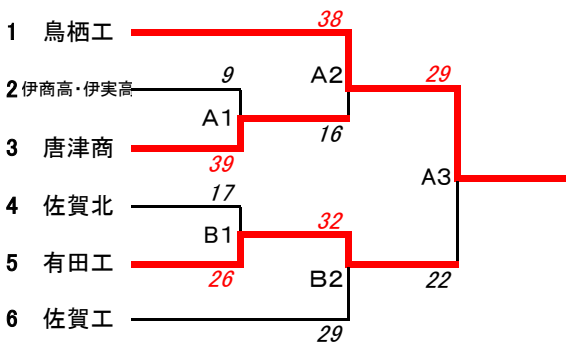

第1位	**鳥栖工業高等学校**
第2位	有田工業高等学校
第3位	唐津商業高等学校
第3位	佐賀工業高等学校

【女子】

1　唐津商　*※ 一校のみの参加*

第1位	**唐津商業高等学校**